O2D942

Внешняя подсветка

BACKLIGHT 50X50 RT/0,3M/US

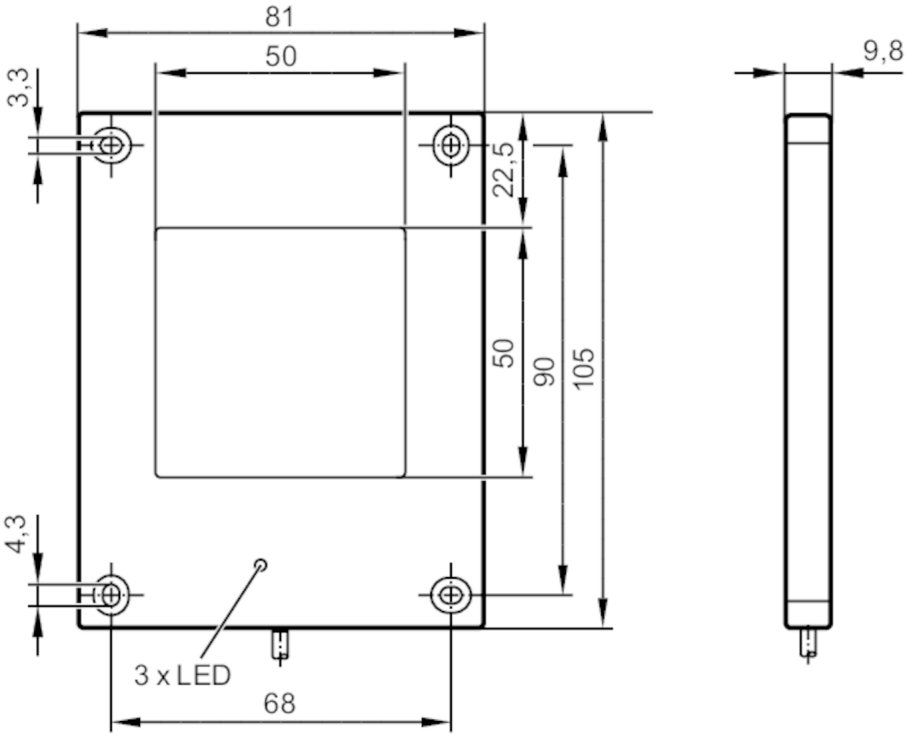

Характеристики		
Тип света		красный свет
Приложение		
Особенности		позолоченные контакты
Освещенное поле	[mm]	50 x 50
Форма		подсветка
Режим работы		Постоянная подсветка или импульсный режим работы
Электронные данные		
Допустимое отклонение рабочего напряжения	[%]	-10...10
Рабочее напряжение	[V]	24 DC
Потребление тока	[mA]	< 205
Класс защиты		III
Защита от переполюсовки		да
Тип света		красный свет
Длина волны	[nm]	617
Входы		
Триггер		5...24 V
Условия эксплуатации		
Температура окружающей среды	[°C]	-10...50

O2D942

Внешняя подсветка

BACKLIGHT 50X50 RT/0,3M/US

Степень защиты		IP 54
Защита от перегрева		да; (> 50 °C)
Испытания / одобрения		
Фотобиологическая безопасность		исключенная группа; (EN 62471)
MTTF	[годы]	308
Механические данные		
Вес	[g]	264,4
Размеры	[mm]	105 x 81 x 9,8
Материал		алюминий
Материал линз		стекло
Дисплеи / Элементы управления		
Дисплей	Освещенность	1 x светодиод, жёлтый
	режим работы	1 x светодиод, зелёный
	Превышающая температура / Перегрузка	1 x светодиод, красный
Примечания		
Упаковочная величина		1 шт.

электрическое подключение

Кабель: 0,30 m, PUR

Разъем: 1 x M12; кодировка: A; Контакты: позолоченый

O2D942

Внешняя подсветка

BACKLIGHT 50X50 RT/0,3M/US

Соединение

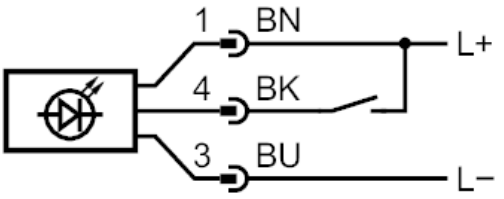

1	L +
3	L -
4	Триггер
	Цвета жил :
BK =	черный
BN =	коричневый
BU =	синий