O2D552

Датчик распознавания объектов

O2DIRDKG/E1/E4/EF/GM/W/30/5A

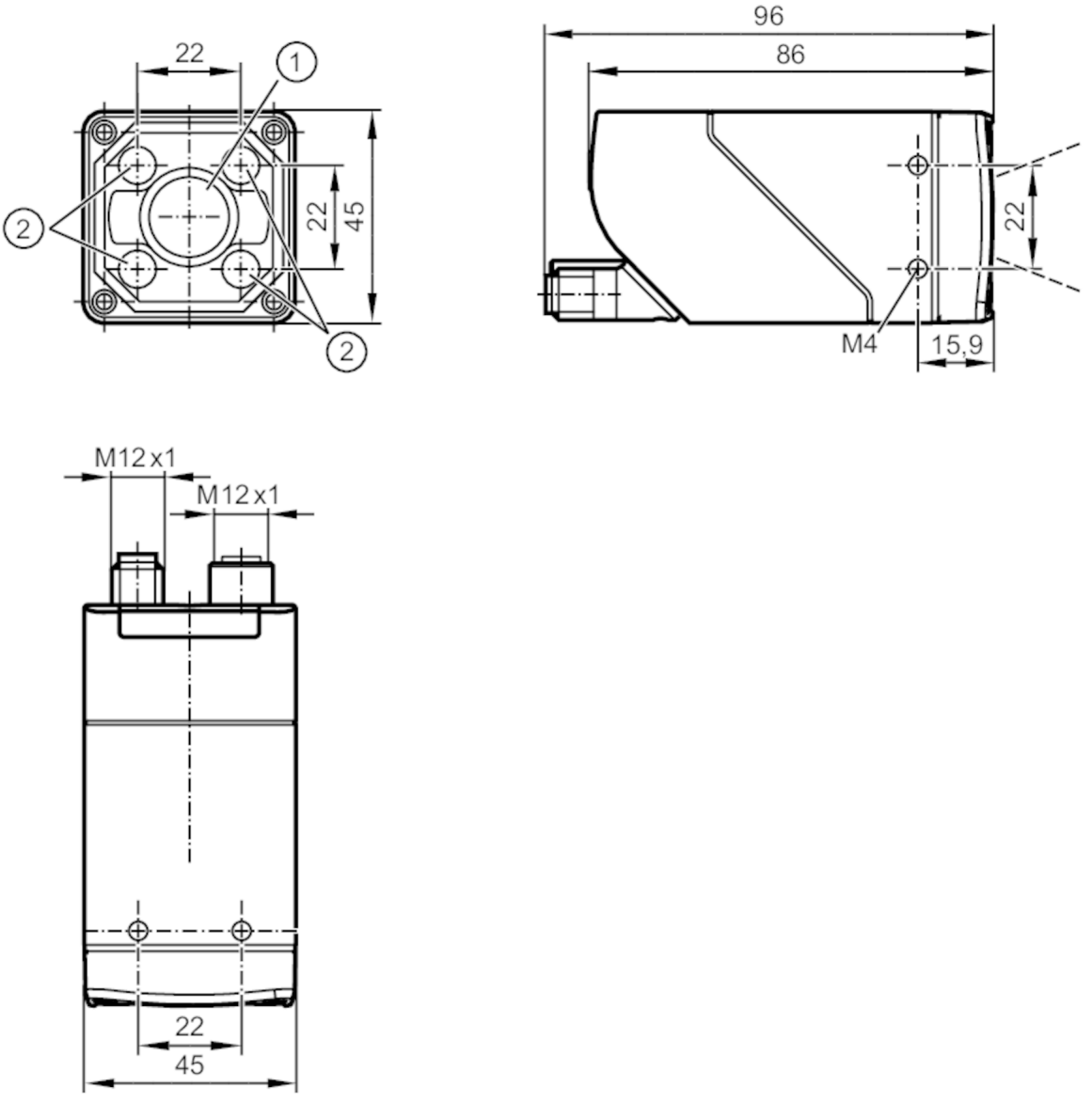

1 Объектив
2 Устройство подсветки

Характеристики		
Тип света		Инфракрасный свет
Разрешение изображения	[px]	1280 x 960
Макс. скорость считывания	[Hz]	40

Электронные данные		
Рабочее напряжение	[V]	18...30 DC
Потребление тока	[mA]	< 300; (24V DC стандартный)
Макс. потребление тока	[mA]	650; (18V DC, с переключаемыми выходами, memory stick active)
Класс защиты		III
Защита от переполюсовки		да

O2D552

Датчик распознавания объектов

O2DIRDKG/E1/E4/EF/GM/W/30/5A

Категория электрического перенапряжения		II
Тип света		Инфракрасный свет
Длина волны	[nm]	850
Датчик изображения		CMOS датчик изображения чёрный/белый
Входы/выходы		
Количество входов и выходов		Количество цифровых выходов: 2
Входы		
Триггер		внешнее; 24 V PNP/NPN (IEC 61131-2 Typ 3); TCP/IP; PROFINET; внутренний
Выходы		
Электрическое исполнение		PNP/NPN; (параметризуемый)
Количество цифровых выходов		2; (конфигурируемый)
Функция выходного сигнала		конфигурируемый
Макс. падение напряжения коммутационного выхода DC	[V]	1
Макс. допустимая токовая нагрузка на каждый выход	[mA]	100
Защита от короткого замыкания		да
Тип защиты от короткого замыкания		тактовый
Защита от перегрузок по току		да
Диапазон контроля		
Размеры поля зрения	[mm]	

Рабочее расстояние срабатывания	Поле зрения		
35	25 x 19		
300	184 x 138		
500	304 x 228		
1000	604 x 453		
1500	904 x 678		
2000	1204 x 903		
2500	1504 x 1128		

Рабочее расстояние срабатывания	[mm]	> 35
Разрешение изображения	[px]	1280 x 960
Тип объектива		Широкоугольный объектив
Макс. скорость считывания	[Hz]	40
Программное обеспечение / Программирование		
Выбор параметров		через ПК с помощью ifm Vision Assistant
Интерфейсы		
Коммуникационный интерфейс		Ethernet
Ethernet		
Количество интерфейсов Ethernet		1

O2D552

Датчик распознавания объектов

O2DIRDKG/E1/E4/EF/GM/W/30/5A

Стандарт передачи	10Base-T; 100Base-TX	
Скорость передачи	10 MBit/s; 100 MBit/s	
Протокол	TCP/IP; PROFINET	
Заводские настройки	IP-адресс: 192.168.0.69	
	маска подсети: 255.255.255.0 (Class C)	
	IP - адрес шлюза: 192.168.0.201	
	MAC-адресс: см. типовую бирку	
Тип использования	параметрирование; Передача данных	
Условия эксплуатации		
Температура окружающей среды [°C]	-10...50	
Температура хранения [°C]	-40...70	
Макс. допустимая относительная влажность воздуха [%]	90; (без конденсации)	
Макс. высота над уровнем моря [m]	4000	
Степень защиты	IP 65	
Степень загрязнения	3	
Испытания / одобрения		
ЭМС	EN IEC 61000-6-4 Излучение помех	промышленные среды
	EN IEC 61000-6-2 Помехоустойчивость	промышленные среды
Ударопрочность	EN 60068-2-27	50 г 11 ms / неповторяющийся
	EN 60068-2-27	40 г 6 ms / повторяющийся
Вибропрочность	EN 60068-2-6	2 г (10 ... 150 Hz)
Фотобиологическая безопасность	исключенная группа; (EN 62471)	
Электробезопасность	EN IEC 61010-2-201	подача питания только через цепи PELV
MTTF [годы]	53	
Сертификат UL	Ta	-10... +50°C °C
	Enclosure type	1
	напряжение питания	Limited Energy
	Номер файла UL	E364788
Механические данные		
Вес [g]	614,6	
Способ монтажа	резьбовая оправа; (расточное отверстие M4 x 7mm)	
Размеры [mm]	45 x 45 x 86	
Материал	корпус: отливка из цинка с порошковым покрытием; фронтальная оптика: gorilla glass; светодиодное окно: PC; программирующие кнопки: POM	
Уплотнительный материал	FKM	
Момент затяжки [Nm]	2,1	
Дисплеи / Элементы управления		
Дисплей	Функция	2 x светодиод, зелёный
	Функция	2 x светодиод, жёлтый
	Многофункциональная кнопка	2 x светодиод, зелёный/жёлтый
Элементы управления	1	Многофункциональная кнопка

O2D552

Датчик распознавания объектов

O2DIRDKG/E1/E4/EF/GM/W/30/5A

Принадлежности

Принадлежности (необязательные)	монтажные принадлежности
	Защитные панели

Примечания

Упаковочная величина	1 шт.

электрическое подключение - Ethernet

Разъем: 1 x M12; кодировка: D; Литой корпус: нерж.сталь; Уплотнение: FKM

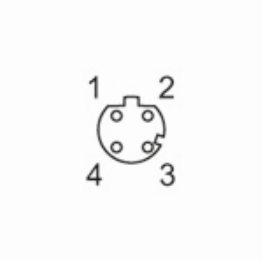

1	TxD+
2	RxD+
3	TxD-
4	RxD-

электрическое подключение - питание

Разъем: 1 x M12; кодировка: A; Литой корпус: нерж.сталь

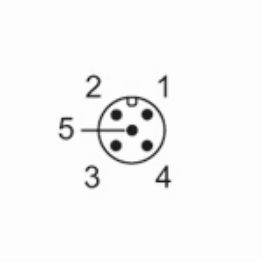

1	U+
2	вход триггера
3	0 V
4	Коммутационный выход 1 конфигурируемый
5	Коммутационный выход 2 конфигурируемый / триггерный выход с внешней подсветкой