O2D530

Датчик распознавания объектов

O2DIRDKG/E1/E4/EF/GM/TB/S/16

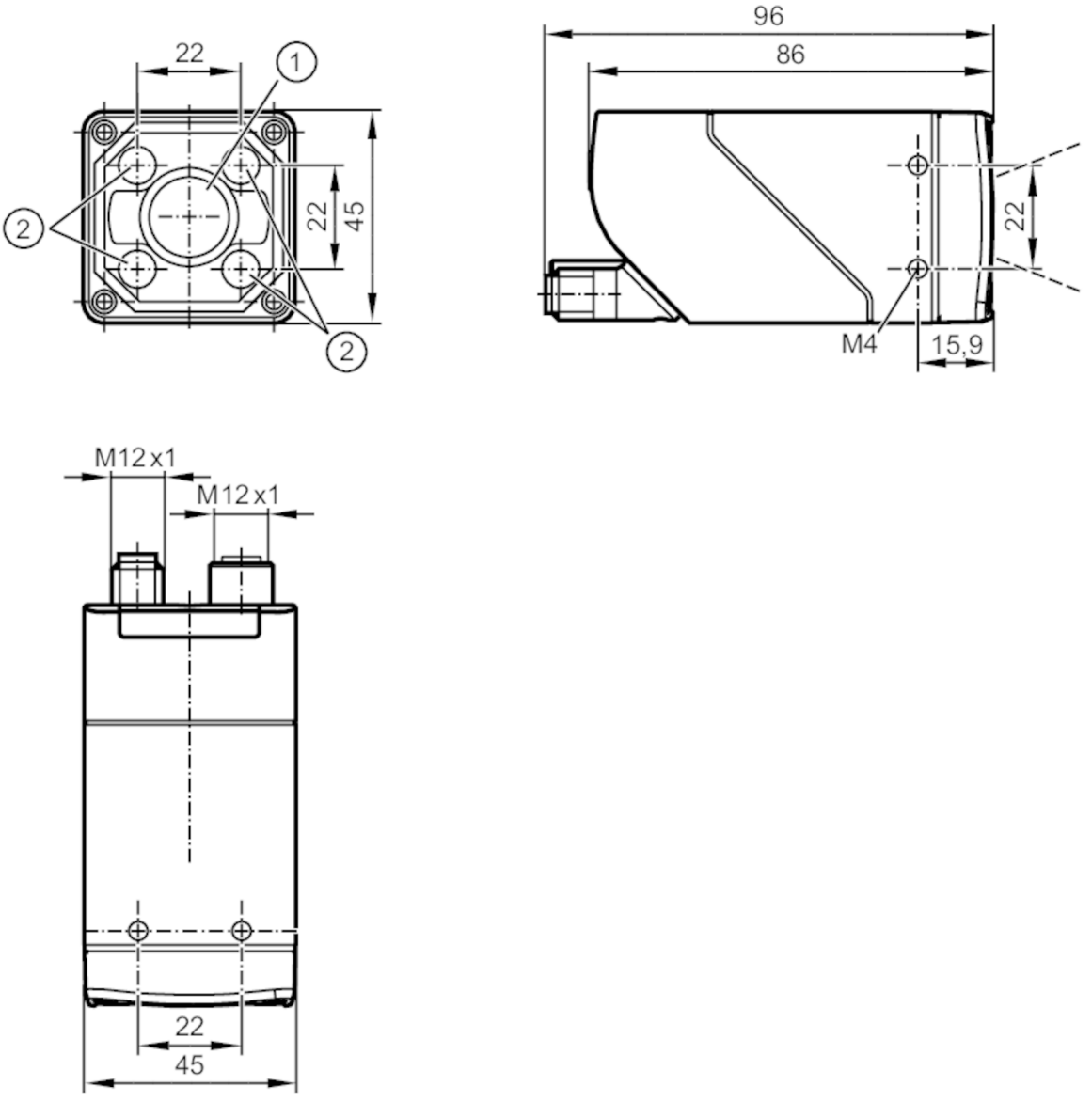

1 Объектив
2 Устройство подсветки

Характеристики		
Тип света		Инфракрасный свет
Разрешение изображения	[px]	1280 x 960
Макс. скорость считывания	[Hz]	40

Электронные данные		
Рабочее напряжение	[V]	18...30 DC
Потребление тока	[mA]	< 300; (24V DC стандартный)
Макс. потребление тока	[mA]	550; (18V DC, с переключаемыми выходами, memory stick active)
Класс защиты		III
Защита от переполюсовки		да

O2D530

Датчик распознавания объектов

O2DIRDKG/E1/E4/EF/GM/TB/S/16

Категория электрического перенапряжения		II
Тип света		Инфракрасный свет
Длина волны	[nm]	850
Датчик изображения		CMOS датчик изображения чёрный/белый
Входы/выходы		
Количество входов и выходов		Количество цифровых выходов: 1
Входы		
Триггер		внешнее; 24 V PNP/NPN (IEC 61131-2 Typ 3); TCP/IP; PROFINET; внутренний
Выходы		
Электрическое исполнение		PNP/NPN; (параметризуемый)
Количество цифровых выходов		1; (конфигурируемый)
Функция выходного сигнала		конфигурируемый
Макс. падение напряжения коммутационного выхода DC	[V]	1
Макс. допустимая токовая нагрузка на каждый выход	[mA]	100
Защита от короткого замыкания		да
Тип защиты от короткого замыкания		тактовый
Защита от перегрузок по току		да
Диапазон контроля		
Размеры поля зрения	[mm]	

Рабочее расстояние срабатывания	Поле зрения		
85	28 x 21		
300	92 x 69		
500	152 x 114		
1000	302 x 227		
1500	453 x 340		
2000	603 x 452		
2500	753 x 564		

Рабочее расстояние срабатывания	[mm]	> 85
Разрешение изображения	[px]	1280 x 960
Тип объектива		стандартный
Макс. скорость считывания	[Hz]	40
Программное обеспечение / Программирование		
Выбор параметров		через ПК с помощью ifm Vision Assistant
Интерфейсы		
Коммуникационный интерфейс		Ethernet
Ethernet		
Количество интерфейсов Ethernet		1

O2D530

Датчик распознавания объектов

O2DIRDKG/E1/E4/EF/GM/TB/S/16

Стандарт передачи		10Base-T; 100Base-TX
Скорость передачи		10 MBit/s; 100 MBit/s
Протокол		TCP/IP; PROFINET
Заводские настройки		IP-адресс: 192.168.0.69
		маска подсети: 255.255.255.0 (Class C)
		IP - адрес шлюза: 192.168.0.201
		MAC-адресс: см. типовую бирку
Тип использования		параметрирование; Передача данных
Условия эксплуатации		
Температура окружающей среды	[°C]	-10...50
Температура хранения	[°C]	-40...70
Макс. допустимая относительная влажность воздуха	[%]	90; (без конденсации)
Макс. высота над уровнем моря	[m]	4000
Степень защиты		IP 65
Степень загрязнения		3
Испытания / одобрения		
ЭМС	EN IEC 61000-6-4 Излучение помех	промышленные среды
	EN IEC 61000-6-2 Помехоустойчивость	промышленные среды
Ударопрочность	EN 60068-2-27	50 г 11 ms / неповторяющийся
	EN 60068-2-27	40 г 6 ms / повторяющийся
Вибропрочность	EN 60068-2-6	2 г (10 ... 150 Hz)
Фотобиологическая безопасность	исключенная группа; (EN 62471)	
Электробезопасность	EN IEC 61010-2-201	подача питания только через цепи PELV
MTTF	[годы]	54
Сертификат UL	Ta	-10... +50°C °C
	Enclosure type	1
	напряжение питания	Limited Energy
	Номер файла UL	E364788
Механические данные		
Вес	[g]	619,6
Способ монтажа		резьбовая оправа; (расточное отверстие M4 x 7mm)
Размеры	[mm]	45 x 45 x 86
Материал		корпус: отливка из цинка с порошковым покрытием; фронтальная оптика: gorilla glass; светодиодное окно: PC; программирующие кнопки: POM
Уплотнительный материал		FKM
Момент затяжки	[Nm]	2,1
Дисплеи / Элементы управления		
Дисплей	Функция	2 x светодиод, зелёный
	Функция	2 x светодиод, жёлтый
	Многофункциональная кнопка	2 x светодиод, зелёный/жёлтый
Элементы управления	1	Многофункциональная кнопка

O2D530

Датчик распознавания объектов

O2DIRDKG/E1/E4/EF/GM/TB/S/16

Принадлежности	
Принадлежности (необязательные)	монтажные принадлежности
	Защитные панели

Примечания	
Упаковочная величина	1 шт.

электрическое подключение - Ethernet

Разъем: 1 x M12; кодировка: D; Литой корпус: нерж.сталь; Уплотнение: FKM

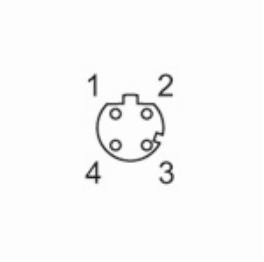

1	TxD+
2	RxD+
3	TxD-
4	RxD-
	экран подключен

электрическое подключение - питание

Разъем: 1 x M12; кодировка: L; Литой корпус: нерж.сталь

1	24 V DC
2	не используется / вход триггера
3	GND
4	не используется / Ready / OUT1
5	не используется