O2D512

Датчик распознавания объектов

O2DCRDKG/E1/E4/EF/GM/TB/W/30

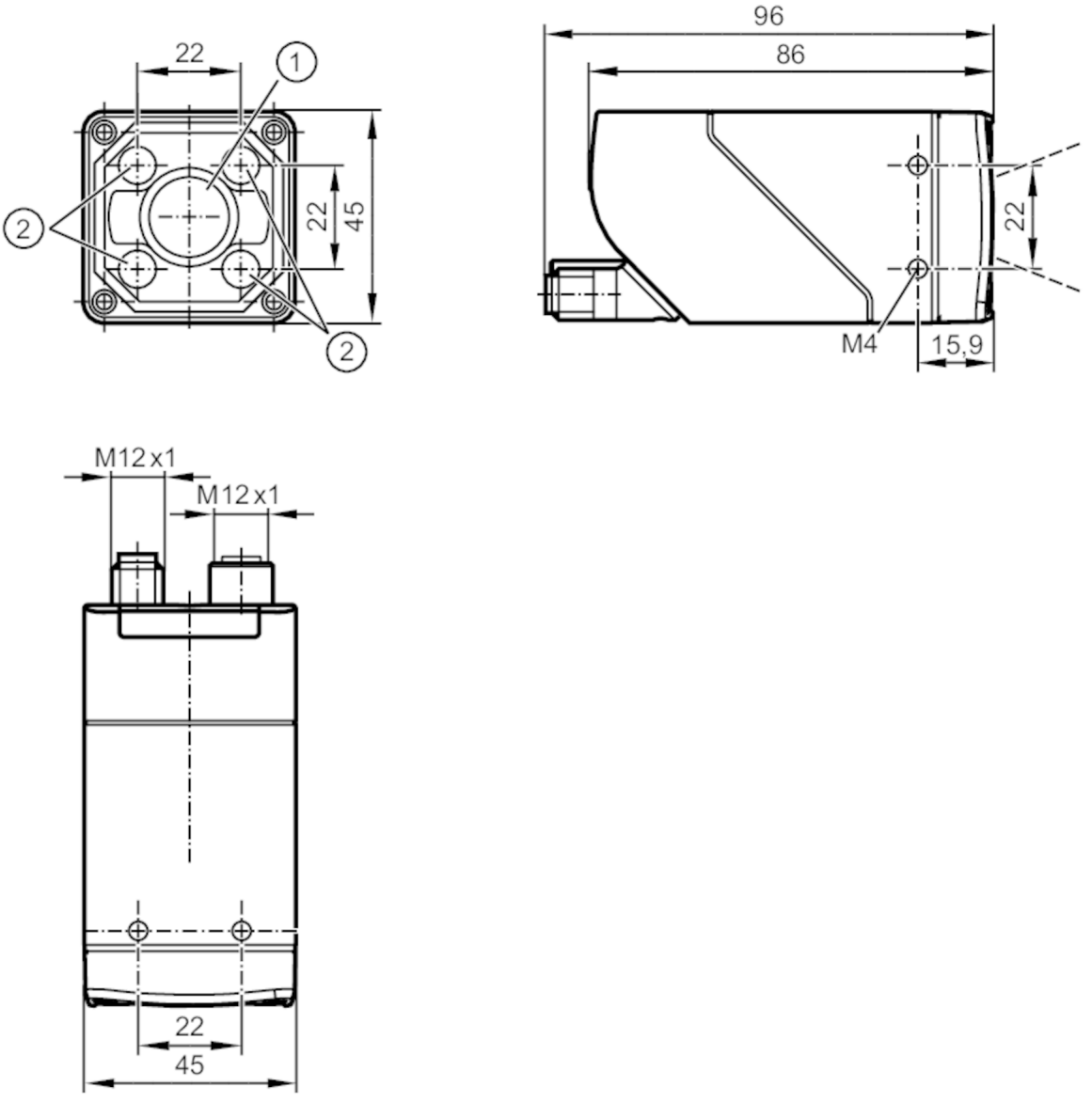

1 Объектив
2 Устройство подсветки

Характеристики		
Тип света		RGBW
Разрешение изображения	[px]	1280 x 960
Макс. скорость считывания	[Hz]	40
Приложение		
Особенности		поляризационный фильтр
Электронные данные		
Рабочее напряжение	[V]	18...30 DC
Потребление тока	[mA]	< 320; (24V DC стандартный)
Макс. потребление тока	[mA]	700; (18V DC, с переключаемыми выходами, memory stick active)
Класс защиты		III

O2D512

Датчик распознавания объектов

O2DCRDKG/E1/E4/EF/GM/TB/W/30

Защита от переполюсовки	да
Категория электрического перенапряжения	II
Тип света	RGBW
Длина волны [nm]	625; 525; 453
Датчик изображения	CMOS датчик изображения чёрный/белый
Входы/выходы	
Количество входов и выходов	Количество цифровых выходов: 1
Входы	
Триггер	внешнее; 24 V PNP/NPN (IEC 61131-2 Typ 3); TCP/IP; PROFINET; внутренний
Выходы	
Электрическое исполнение	PNP/NPN; (параметризуемый)
Количество цифровых выходов	1; (конфигурируемый)
Функция выходного сигнала	конфигурируемый
Макс. падение напряжения коммутационного выхода DC [V]	1
Макс. допустимая токовая нагрузка на каждый выход [mA]	100
Защита от короткого замыкания	да
Тип защиты от короткого замыкания	тактовый
Защита от перегрузок по току	да
Диапазон контроля	
Размеры поля зрения [mm]	

Рабочее расстояние срабатывания	Поле зрения		
35	25 x 19		
300	184 x 138		
500	304 x 228		
1000	604 x 453		
1500	904 x 678		
2000	1204 x 903		
2500	1504 x 1128		

Рабочее расстояние срабатывания [mm]	> 35
Разрешение изображения [px]	1280 x 960
Тип объектива	Широкоугольный объектив
Доступен поляризационный фильтр	да
Макс. скорость считывания [Hz]	40
Программное обеспечение / Программирование	
Выбор параметров	через ПК с помощью ifm Vision Assistant
Интерфейсы	
Коммуникационный интерфейс	Ethernet

O2D512

Датчик распознавания объектов

O2DCRDKG/E1/E4/EF/GM/TB/W/30

Ethernet			
Количество интерфейсов Ethernet		1	
Стандарт передачи		10Base-T; 100Base-TX	
Скорость передачи		10 MBit/s; 100 MBit/s	
Протокол		TCP/IP; PROFINET	
Заводские настройки		IP-адресс: 192.168.0.69	
		маска подсети: 255.255.255.0 (Class C)	
		IP - адрес шлюза: 192.168.0.201	
		MAC-адресс: см. типовую бирку	
Тип использования		параметрирование; Передача данных	
Условия эксплуатации			
Температура окружающей среды	[°C]	-10...50	
Температура хранения	[°C]	-40...70	
Макс. допустимая относительная влажность воздуха	[%]	90; (без конденсации)	
Макс. высота над уровнем моря	[m]	4000	
Степень защиты		IP 65	
Степень загрязнения		3	
Испытания / одобрения			
ЭМС		EN IEC 61000-6-4 Излучение помех	промышленные среды
		EN IEC 61000-6-2 Помехоустойчивость	промышленные среды
Ударопрочность		EN 60068-2-27	50 г 11 ms / неповторяющийся
		EN 60068-2-27	40 г 6 ms / повторяющийся
Вибропрочность		EN 60068-2-6	2 г (10 ... 150 Hz)
Фотобиологическая безопасность		группа риска 1; (EN 62471)	
Электробезопасность		EN IEC 61010-2-201	подача питания только через цепи PELV
MTTF	[годы]	60	
Сертификат UL		Ta	-10... +50°C °C
		Enclosure type	1
		напряжение питания	Limited Energy
		Номер файла UL	E364788
Механические данные			
Вес	[g]	623,3	
Способ монтажа		резьбовая оправа; (расточное отверстие M4 x 7mm)	
Размеры	[mm]	45 x 45 x 86	
Материал		корпус: отливка из цинка с порошковым покрытием; фронтальная оптика: gorilla glass; светодиодное окно: PC; программирующие кнопки: POM	
Уплотнительный материал		FKM	
Момент затяжки	[Nm]	2,1	
Дисплеи / Элементы управления			
Дисплей		Функция	2 x светодиод, зелёный
		Функция	2 x светодиод, жёлтый
		Многофункциональная кнопка	2 x светодиод, зелёный/жёлтый

O2D512

Датчик распознавания объектов

O2DCRDKG/E1/E4/EF/GM/TB/W/30

Элементы управления	1	Многофункциональная кнопка

Принадлежности

Принадлежности (необязательные)	монтажные принадлежности
	Защитные панели

Примечания

Упаковочная величина	1 шт.

электрическое подключение - Ethernet

Разъем: 1 x M12; кодировка: D; Литой корпус: нерж.сталь; Уплотнение: FKM

1	TxD+
2	RxD+
3	TxD-
4	RxD-
	экран подключен

электрическое подключение - питание

Разъем: 1 x M12; кодировка: L; Литой корпус: нерж.сталь

1	24 V DC
2	не используется / вход триггера
3	GND
4	не используется / Ready / OUT1
5	не используется