O1D106

Оптический датчик измерения расстояния

O1DLF3KG

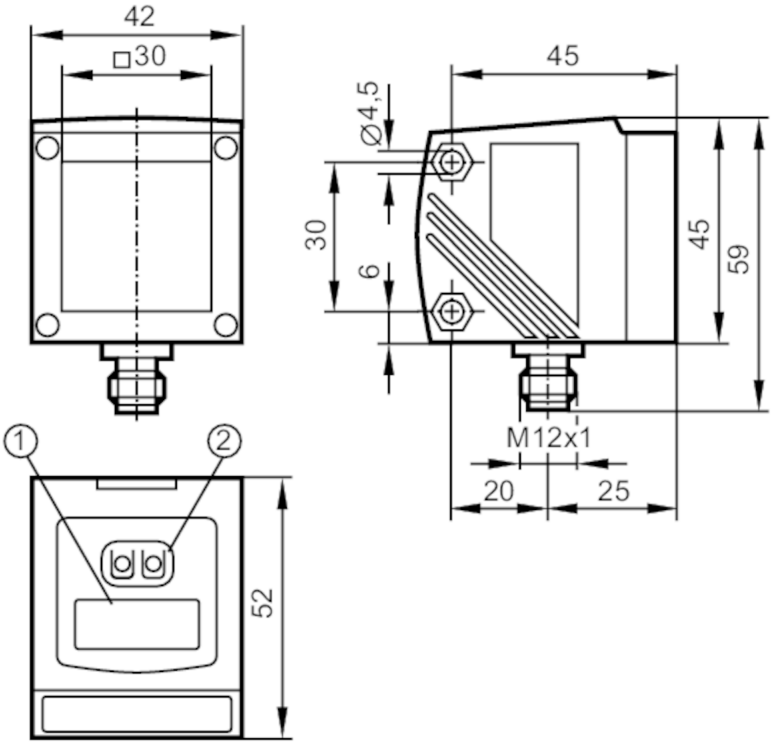

1 буквенно-цифровой дисплей 4-значный
2 Кнопки для программирования

Характеристики		
Лазерная защита класса		2
Корпус		Прямоугольный
Электронные данные		
Рабочее напряжение	[V]	18...30 DC
Потребление тока	[mA]	< 150
Класс защиты		III
Защита от переполюсовки		да
Станд. срок службы	[h]	50000
Входы/выходы		
Количество входов и выходов		Количество цифровых выходов: 2; Количество аналоговых выходов: 1
Выходы		
Общее количество выходов		2
Электрическое исполнение		PNP
Количество цифровых выходов		2
Функция выходного сигнала		нормально открытый / нормально закрытый; (программируемый)
Макс. допустимая токовая нагрузка на каждый выход	[mA]	200

O1D106

Оптический датчик измерения расстояния

O1DLF3KG

Количество аналоговых выходов		1
Аналоговый выход по току	[mA]	4...20; (масштабируемый IEC 61131-2)
Наиб.нагрузка	[Ω]	250
Аналоговый выход по напряжению	[V]	0...10; (масштабируемый IEC 61131-2)
Мин. сопротивление нагрузки	[Ω]	5000
Защита от короткого замыкания		да
Тип защиты от короткого замыкания		тактовый
Защита от перегрузок по току		да
Диапазон контроля		
Макс. ширина светового пятна	[mm]	150
Макс. высота светового пятна	[mm]	150
Размеры светового пятна по отношению к		75 m
Подавление заднего фона	[m]	75...150
Диапазон измерения/настройки		
Диапазон измерения	[m]	1...75; (Отражатель E21159)
Частота дискретизации	[Hz]	1...33
Интерфейсы		
Коммуникационный интерфейс		IO-Link
Способ передачи		COM2 (38,4 kBaud)
IO-Link проверка		1.1
Стандарт SDCI		IEC 61131-9
Профили		Smart Sensor - SSP 0 / Generic Profiled Sensor
		Function / Device identification
		Function / Process data variable
		Function / Device diagnosis
		Function / Teach channel
SIO режим		да
Нужный тип порта		A
Аналоговые рабочие данные		1
Бинарные рабочие данные		2
Миним.время рабочего цикла	[ms]	5
Поддерживаемые DeviceID		**Режим работы** / **ID прибора**
		default / 810
Условия эксплуатации		
Температура окружающей среды	[°C]	-10...60
Степень защиты		IP 67

O1D106

Оптический датчик измерения расстояния

O1DLF3KG

Испытания / одобрения			
ЭМС		EN 60947-5-2	
Лазерная защита класса		2	
Примечание к лазерной защите		Внимание:	лазер
		Мощность:	<= 4,0 mW
		Длина волны:	650 nm
		импульс:	1,3 ns
		Не смотрите пристально в луч.	
		Избегайте воздействия лазерного излучения.	
		класс лазера:	2
			EN / IEC60825-1:2007
			EN / IEC60825-1:2014
			Complies with 21 CFR 1040.10 except for conformance with IEC 60825-1 Ed. 3, as described in Laser Notice No. 56, dated May 8, 2019.
MTTF	[годы]	106	

Механические данные		
Вес	[g]	242,6
Корпус		Прямоугольный
Размеры	[mm]	59 x 42 x 52
Материал		корпус: отливка из цинка; фронтальная оптика: стекло; светодиодное окно: PC
Насадка на линзы		Боковая оптика

Дисплеи / Элементы управления		
Дисплей	Состояние выхода	2 x светодиод, жёлтый
	режим работы	светодиод, зелёный
	расстояние, программирование	буквенно-цифровой дисплей, 4-значный

Примечания	
Примечания	Напряжение питания "supply class 2" согласно cULus
Упаковочная величина	1 шт.

электрическое подключение

Разъем: 1 x M12; кодировка: A

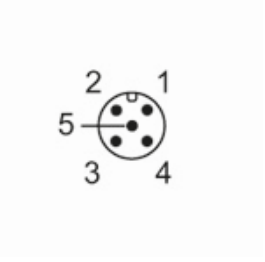

O1D106

Оптический датчик измерения расстояния

O1DLF3KG

Соединение

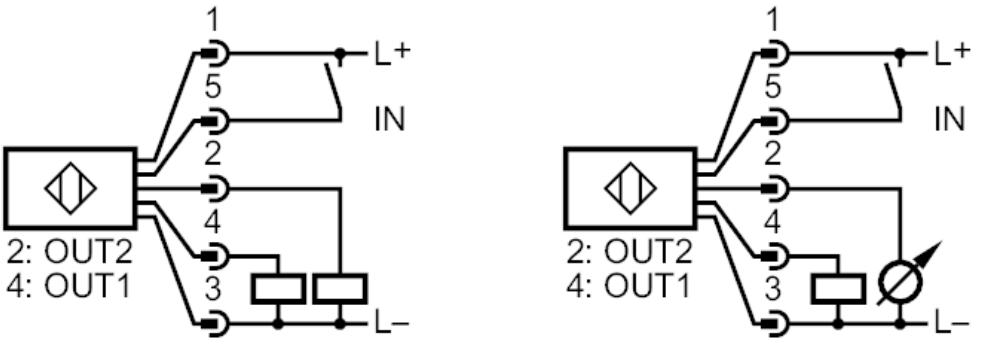

2:	Пороговый или аналоговый выход 4...20 mA / 0...10 V
4:	коммутационный выход или IO-Link
5:	IN1 Лазер вкл./выкл.

Другие данные

Параметр	Настройка параметров в пределах	Заводская настройка
Uni	m, feet	m
OU1	Hno, Hnc, Fno, Fnc	Hno
SP1	1.00...75.00	10.00
nSP1	1.00...75.00	8.00
FSP1	1.00...75.00	12.00
OU2	Hno, Hnc, Fno, Fnc, I, U	I
SP2	1.00...75.00	20.00
nSP2	1.00...75.00	18.00
FSP2	1.00...75.00	22.00
ASP	0...75.00	0
AEP	0...75.00	75.00
rATE [Hz]	1...33	15
dS1	0...0,1...5	0
dr1	0...0,1...5	0
dS2	0...0,1...5	0
dr2	0...0,1...5	0
dFo	0...0,1...5	0.2
dIS	d1...3; rd1...3; OFF	d3

O1D106

Оптический датчик измерения расстояния

O1DLF3KG

Повторяемость / Точность

расстояние	Повторяемость измеряемых значений	Точность
1...25 m	± 15 mm	± 35 mm
30 m	± 15 mm	± 35 mm
40 m	± 15 mm	± 35 mm
50 m	± 19 mm	± 39 mm
60 m	± 27 mm	± 47 mm
70 m	± 43 mm	± 63 mm

Частота дискретизации	
Отражатель	33 Hz

Повторяемость / Точность

расстояние	Повторяемость измеряемых значений	Точность
1...75 m	± 15 mm	± 35 mm

Частота дискретизации	
Отражатель	1 Hz
Значения при	
Внешнее освещение на объекте	< 100 klx
постоянные условия окружающей среды	23 °C / 960 hPa
минимальная мощность источника питания в минутах	10