O1D103

Оптический датчик измерения расстояния

O1DLF6KG/IO-LINK

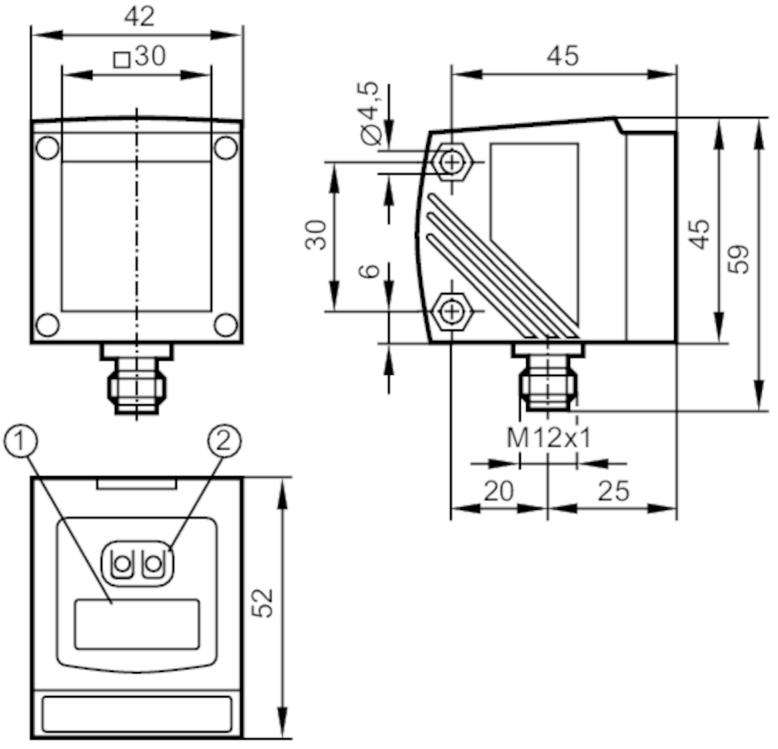

1 буквенно-цифровой дисплей 4-значный
2 Кнопки для программирования

Характеристики		
Лазерная защита класса		2
Корпус		Прямоугольный
Электронные данные		
Рабочее напряжение	[V]	18...30 DC
Потребление тока	[mA]	< 150
Класс защиты		III
Защита от переполюсовки		да
Станд. срок службы	[h]	50000
Входы/выходы		
Количество входов и выходов		Количество цифровых выходов: 2; Количество аналоговых выходов: 1
Выходы		
Общее количество выходов		2
Электрическое исполнение		NPN
Количество цифровых выходов		2
Функция выходного сигнала		нормально открытый / нормально закрытый; (программируемый)
Макс. допустимая токовая нагрузка на каждый выход	[mA]	200

O1D103

Оптический датчик измерения расстояния

O1DLF6KG/IO-LINK

Количество аналоговых выходов		1
Аналоговый выход по току	[mA]	4...20; (IEC 61131-2)
Наиб.нагрузка	[Ω]	250
Аналоговый выход по напряжению	[V]	0...10; (IEC 61131-2)
Мин. сопротивление нагрузки	[Ω]	5000
Защита от короткого замыкания		да
Тип защиты от короткого замыкания		тактовый
Защита от перегрузок по току		да
Диапазон контроля		
Макс. ширина светового пятна	[mm]	15
Макс. высота светового пятна	[mm]	15
Размеры светового пятна по отношению к		10 m
Подавление заднего фона	[m]	10...19
Диапазон измерения/настройки		
Диапазон измерения	[m]	0,2...10; (белая бумага 200 x 200 mm 90 % отражение)
Частота дискретизации	[Hz]	1...50
Интерфейсы		
Коммуникационный интерфейс		IO-Link
Способ передачи		COM2 (38,4 kBaud)
IO-Link проверка		1.1
Стандарт SDCI		IEC 61131-9
Профили		Smart Sensor - SSP 0 / Generic Profiled Sensor
		Function / Device identification
		Function / Process data variable
		Function / Device diagnosis
		Function / Teach channel
SIO режим		да
Нужный тип порта		A
Аналоговые рабочие данные		2
Бинарные рабочие данные		2
Миним.время рабочего цикла	[ms]	5
Поддерживаемые DeviceID		**Режим работы** / **ID прибора**
		default / 806
Условия эксплуатации		
Температура окружающей среды	[°C]	-10...60
Степень защиты		IP 67

O1D103

Оптический датчик измерения расстояния

O1DLF6KG/IO-LINK

Испытания / одобрения			
ЭМС		EN 60947-5-2	
Лазерная защита класса		2	
Примечание к лазерной защите		Внимание:	лазер
		Мощность:	<= 4 mW
		Длина волны:	650 nm
		импульс:	1,3 ns
		Не смотрите пристально в луч.	
		Избегайте воздействия лазерного излучения.	
		класс лазера:	2
			EN / IEC60825-1:2007
			EN / IEC60825-1:2014
			Complies with 21 CFR 1040.10 except for conformance with IEC 60825-1 Ed. 3, as described in Laser Notice No. 56, dated May 8, 2019.
MTTF	[годы]	183	

Механические данные		
Вес	[g]	313
Корпус		Прямоугольный
Размеры	[mm]	59 x 42 x 52
Материал		корпус: отливка из цинка; фронтальная оптика: стекло; светодиодное окно: PC
Насадка на линзы		Боковая оптика

Дисплеи / Элементы управления		
Дисплей	Состояние выхода	2 x светодиод, жёлтый
	режим работы	светодиод, зелёный
	расстояние, программирование	буквенно-цифровой дисплей, 4-значный

Принадлежности	
Принадлежности (необязательные)	Защитный кожух, E21133

Примечания	
Примечания	Напряжение питания "supply class 2" согласно cULus
Упаковочная величина	1 шт.

электрическое подключение

Разъем: 1 x M12; кодировка: A

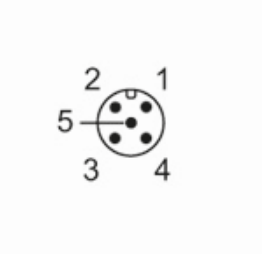

O1D103

Оптический датчик измерения расстояния

O1DLF6KG/IO-LINK

Соединение

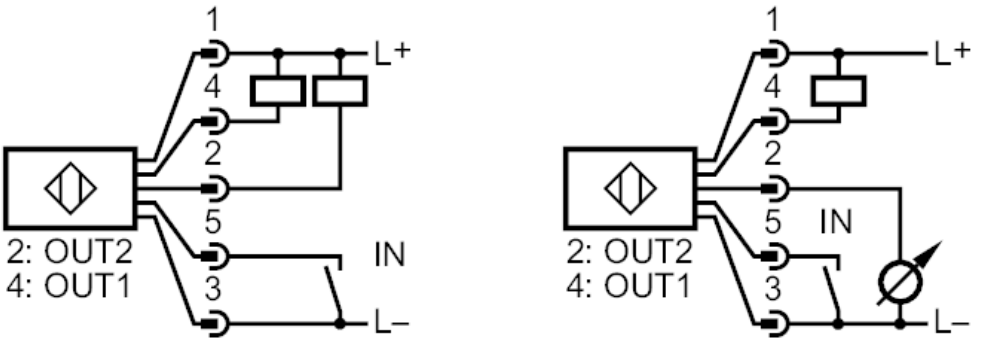

2:	OUT2 Коммутационный выход или 4...20 mA / 0...10 V
4:	OUT1 коммутационный выход или IO-Link
5:	IN Лазер вкл./выкл. Ein / Aus

Другие данные

Параметр	Настройка параметров в пределах	Заводская настройка
Uni	mm, m, inch	mm
OU1	Hno, Hnc, Fno, Fnc	Hno
SP1 [mm]	200...9999	1000
nSP1 [mm]	200...9999	800
FSP1 [mm]	200...9999	1200
OU2	Hno, Hnc, Fno, Fnc, I, U	I
SP2 [mm]	200...9999	2000
nSP2 [mm]	200...9999	1800
FSP2 [mm]	200...9999	2200
ASP [mm]	0...9999	0
AEP [mm]	0...9999	9999
rATE [Hz]	1...50	5
dS1 [s]	0...0,1...5	0
dr1 [s]	0...0,1...5	0
dS2 [s]	0...0,1...5	0
dr2 [s]	0...0,1...5	0
dFo [s]	0...0,1...5	0
dIS	d1...3 ; rd1...3; OFF	d3

O1D103

Оптический датчик измерения расстояния

O1DLF6KG/IO-LINK

Повторяемость / Точность

расстояние	Повторяемость измеряемых значений		Точность	
	белый (отражение 90 %)	серый (отражение 18 %)	белый (отражение 90 %)	серый (отражение 18 %)
200...1000 mm	± 5,0 mm	±7,5 mm	± 15,0 mm	± 18,0 mm
1000...2000 mm	± 5,5 mm	±10,0 mm	± 15,0 mm	± 20,0 mm
2000...4000 mm	± 17,5 mm	±22,5 mm	± 25,0 mm	± 32,0 mm
4000...6000 mm	± 27,5 mm	±40,0 mm	± 35,0 mm	± 50,0 mm
6000...10000 mm	± 60,0 mm		± 70,0mm	
Частота дискретизации		50 Hz		
Внешнее освещение на объекте		< 40 klx		

Повторяемость / Точность

расстояние	Повторяемость измеряемых значений		Точность	
	белый (отражение 90 %)	серый (отражение 18 %)	белый (отражение 90 %)	серый (отражение 18 %)
200...1000 mm	± 16,5 mm	±16,5 mm	± 26,5 mm	± 26,5 mm
1000...2000 mm	± 16,5 mm	±16,5 mm	± 26,5 mm	± 26,5 mm
2000...4000 mm	± 30,0 mm	±37,0 mm	± 40,0 mm	± 47,0 mm
4000...6000 mm	± 37,0 mm	±57,0 mm	± 47,0 mm	± 67,0 mm
6000...10000 mm	± 75,0 mm	—	± 85,0mm	—
Частота дискретизации		50 Hz		
Внешнее освещение на объекте		40...100 klx		

Повторяемость / Точность

расстояние	Повторяемость измеряемых значений		Точность	
	белый (отражение 90 %)	серый (отражение 18 %)	белый (отражение 90 %)	серый (отражение 18 %)
200...1000 mm	± 4,0 mm	±4,5 mm	± 14,0 mm	± 15,0 mm
1000...2000 mm	± 4,5 mm	±6,0 mm	± 14,5 mm	± 16,0 mm
2000...4000 mm	± 13,5 mm	±14,5 mm	± 23,5 mm	± 24,0 mm
4000...6000 mm	± 19,0 mm	±21,0 mm	± 29,0 mm	± 31,0 mm
6000...10000 mm	± 37,0 mm	–	± 47,0mm	–
Частота дискретизации		1 Hz		
Внешнее освещение на объекте		< 40 klx		