O1D101

Оптический датчик измерения расстояния

O1DLFPKG/IO-LINK

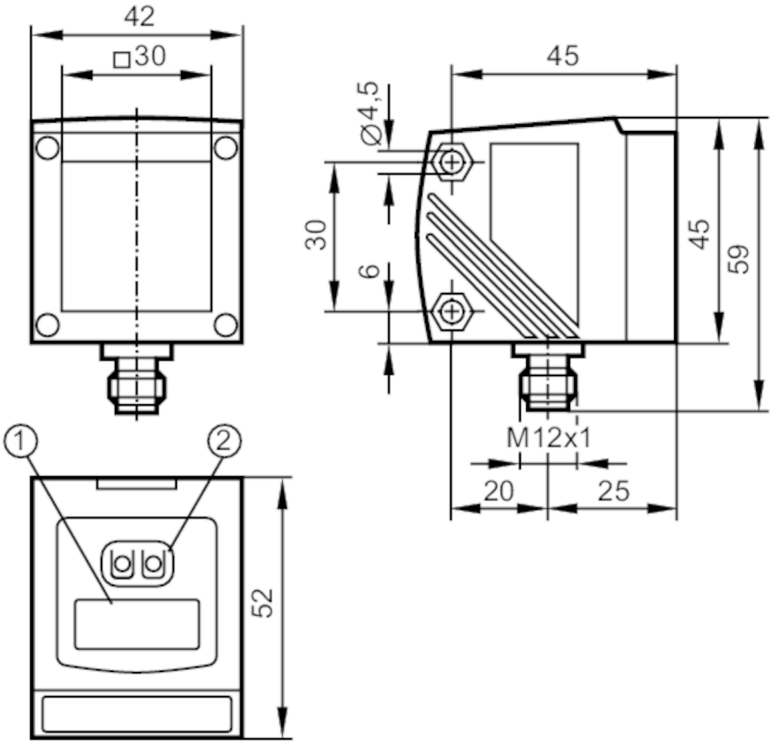

1 буквенно-цифровой дисплей 4-значный
2 Кнопки для программирования

Характеристики		
Лазерная защита класса		2
Корпус		Прямоугольный
Электронные данные		
Рабочее напряжение	[V]	10...30 DC
Потребление тока	[mA]	< 150
Класс защиты		III
Защита от переполюсовки		да
Станд. срок службы	[h]	50000
Входы/выходы		
Количество входов и выходов		Количество цифровых выходов: 1
Выходы		
Общее количество выходов		1
Электрическое исполнение		PNP
Количество цифровых выходов		1
Функция выходного сигнала		нормально открытый / нормально закрытый; (программируемый)
Макс. допустимая токовая нагрузка на каждый выход	[mA]	200

O1D101

Оптический датчик измерения расстояния

O1DLFPKG/IO-LINK

Тип защиты от короткого замыкания		тактовый
Защита от перегрузок по току		да
Диапазон контроля		
Макс. ширина светового пятна	[mm]	15
Макс. высота светового пятна	[mm]	15
Размеры светового пятна по отношению к		10 m
Подавление заднего фона	[m]	10...100
Диапазон измерения/настройки		
Диапазон измерения	[m]	0,2...10; (белая бумага 200 x 200 mm 90 % отражение)
Частота дискретизации	[Hz]	5
Интерфейсы		
Коммуникационный интерфейс		IO-Link
Способ передачи		COM2 (38,4 kBaud)
IO-Link проверка		1.1
Стандарт SDCI		IEC 61131-9
Профили		Smart Sensor - SSP 0 / Generic Profiled Sensor
		Function / Device identification
		Function / Process data variable
		Function / Device diagnosis
		Function / Teach channel
SIO режим		да
Нужный тип порта		A
Аналоговые рабочие данные		2
Бинарные рабочие данные		1
Миним.время рабочего цикла	[ms]	5
Поддерживаемые DeviceID		**Режим работы** / **ID прибора**
		default / 807
Условия эксплуатации		
Температура окружающей среды	[°C]	-10...60
Степень защиты		IP 67
Испытания / одобрения		
Лазерная защита класса		2

O1D101

Оптический датчик измерения расстояния

O1DLFPKG/IO-LINK

Примечание к лазерной защите		Внимание:	лазер
		Мощность:	<= 4,0 mW
		Длина волны:	650 nm
		импульс:	1,3 ns
		Не смотрите пристально в луч.	
		Избегайте воздействия лазерного излучения.	
		класс лазера:	2
			EN / IEC60825-1:2007
			EN / IEC60825-1:2014
			Complies with 21 CFR 1040.10 except for conformance with IEC 60825-1 Ed. 3, as described in Laser Notice No. 56, dated May 8, 2019.
MTTF	[годы]	106	

Механические данные

Вес	[g]	268,5
Корпус		Прямоугольный
Размеры	[mm]	59 x 42 x 52
Материал		корпус: отливка из цинка; фронтальная оптика: стекло; светодиодное окно: PC

Дисплеи / Элементы управления

Дисплей	Состояние выхода	светодиод, жёлтый
	режим работы	светодиод, зелёный
	расстояние, программирование	буквенно-цифровой дисплей, 4-значный

Принадлежности

Принадлежности (необязательные)	Защитный кожух, E21133

Примечания

Примечания	Напряжение питания "supply class 2" согласно cULus
Упаковочная величина	1 шт.

электрическое подключение

Разъем: 1 x M12; кодировка: A

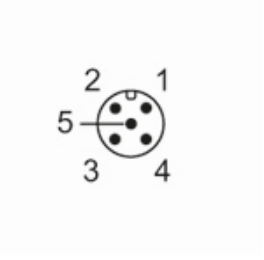

O1D101

Оптический датчик измерения расстояния

O1DLFPKG/IO-LINK

Соединение

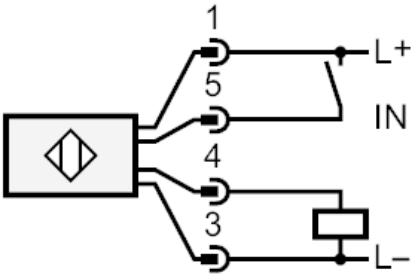

4	OUT1 коммутационный выход или IO-Link
5	Лазер вкл./выкл.

Другие данные

Повторяемость / Точность

расстояние	Повторяемость измеряемых значений		Точность	
	белый (отражение 90 %)	серый (отражение 18 %)	белый (отражение 90 %)	серый (отражение 18 %)
200...1000 mm	± 4,5 mm	± 6,0 mm	± 15,0 mm	± 16,0 mm
1000...2000 mm	± 5,0 mm	±8,0 mm	± 15,0 mm	± 18,0 mm
2000...4000 mm	± 16,0 mm	±19,0 mm	± 25,0 mm	± 30,0 mm
4000...6000 mm	± 24,0 mm	± 33,0 mm	± 35,0 mm	± 45,0 mm
6000...10000 mm	± 50,0 mm	-	± 65,0 mm	-
Внешнее освещение на объекте		< 40 klx		

Повторяемость / Точность

расстояние	Повторяемость измеряемых значений		Точность	
	белый (отражение 90 %)	серый (отражение 18 %)	белый (отражение 90 %)	серый (отражение 18 %)
200...2000 mm	± 14,0 mm	± 14,0 mm	± 24,0 mm	± 24,0 mm
2000...4000 mm	± 25,0 mm	± 30,0 mm	± 35,0 mm	± 40 mm
4000...6000 mm	± 31,0 mm	±45,0 mm	± 41,0 mm	± 55,0 mm
6000...10000 mm	± 60,0 mm	-	± 70,0 mm	-
Внешнее освещение на объекте		< 40...100 klx		
Диапазон для черного объекта (6 % отражение)		<= 4000 klx		
Значения при				
постоянные условия окружающей среды		23 °C / 960 hPa		
минимальная мощность источника питания в минутах		10		