MVQ201

Датчики позиционирования для вентильных приводов

SVS SOLENOID OUT

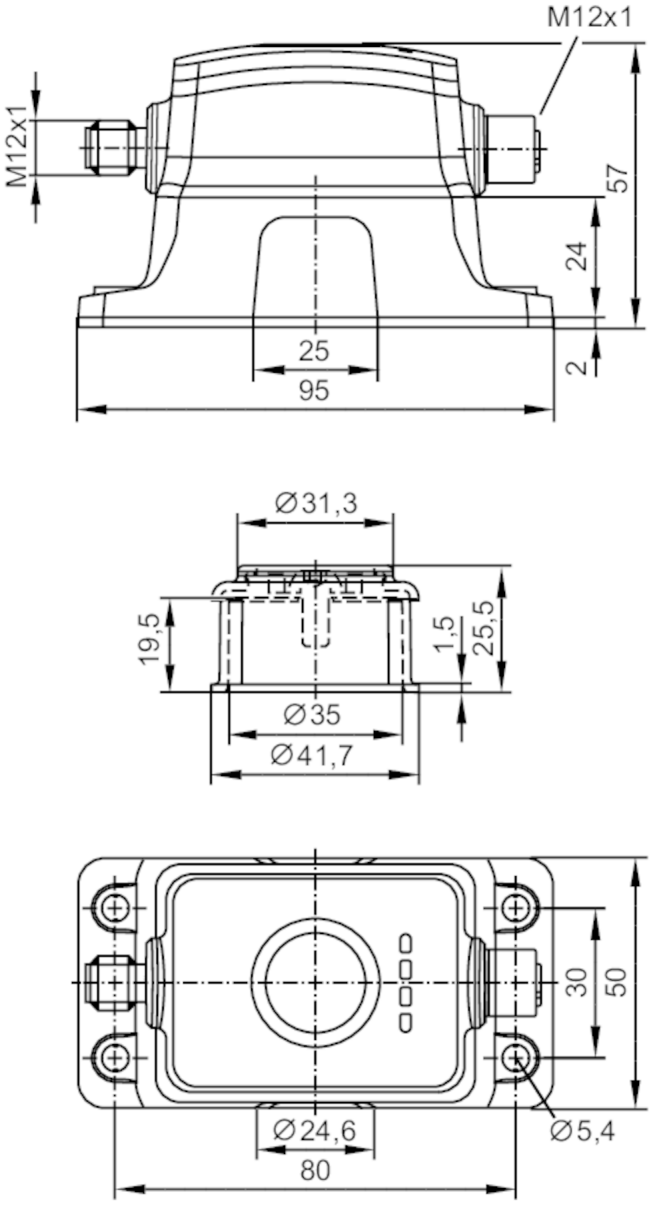

Характеристики	
Коммуникационный интерфейс	IO-Link
Корпус	Прямоугольный
Размеры [mm]	95 x 50 x 57
Switching outputs	
Электрическое исполнение	PNP
Функция выходного сигнала	2 x нормально открытый / нормально закрытый ; (по выбору)
Подключение электромагнитного клапана (SV1 / SV2)	
Функция выходного сигнала	2 x норм. открытых комм. выхода

MVQ201

Датчики позиционирования для вентильных приводов

SVS SOLENOID OUT

Приложение		
Принцип работы		магнитный
Применение		абсолютное определение угла поворота; actuator control
Электронные данные		
Рабочее напряжение	[V]	10...30 DC
Потребление тока	[mA]	< 40
Класс защиты		III
Защита от переполюсовки		да
Макс. время задержки при включении	[ms]	300
Входы/выходы		
Количество входов и выходов		Количество цифровых входов: 1; Количество цифровых выходов: 2
Входы		
Количество цифровых входов		1
Выходы		
Количество цифровых выходов		2
Switching outputs		
Электрическое исполнение		PNP
Функция выходного сигнала		2 x нормально открытый / нормально закрытый ; (по выбору)
Макс. падение напряжения коммутационного выхода DC	[V]	2,5
Макс. допустимая токовая нагрузка на каждый выход	[mA]	100
Защита от короткого замыкания		да
Защита от перегрузок по току		да
Подключение электромагнитного клапана (SV1 / SV2)		
Функция выходного сигнала		2 x норм. открытых комм. выхода
Макс. допустимая токовая нагрузка на каждый выход	[mA]	200
Защита от короткого замыкания		да
Защита от перегрузок по току		да
Диапазон контроля		
Диапазон контроля	[°]	360
Точность/ погрешность		
Rotational angle detection		
Точность	[°]	± 1
Разрешение	[°]	0,1
Дрейф температуры	[°/K]	0,02
Воспроизводимость	[°]	0,1

MVQ201

Датчики позиционирования для вентильных приводов

SVS SOLENOID OUT

Switch point indication			
Допустимое отклонение	[°]	0,1...15; (Заводская настройка 10)	
Гистерезис	[°]	0,1...5; (Заводская настройка 3)	
Интерфейсы			
Коммуникационный интерфейс		IO-Link	
Способ передачи		COM2 (38,4 kBaud)	
IO-Link проверка		1.1	
Стандарт SDCI		IEC 61131-9 CDV	
Профили		BLOB	Binary Large Object transfer
		Common - I&D	Identification and Diagnosis
		Function	Multiple switching signal
		Function	Teach channel
		Function	Measurement data, standard resolution
SIO режим		да	
Нужный тип порта		A	
Миним.время рабочего цикла	[ms]	4	
Поддерживаемые DeviceID		**Режим работы**	**ID прибора**
		default	1190
Условия эксплуатации			
Температура окружающей среды	[°C]	-25...70	
Степень защиты		IP 65; IP 67; (Зона инициатора пыленепроницаемый)	
Испытания / одобрения			
ЭМС		EN 61000-4-2	4 kV CD / 8 kV AD
		EN 61000-4-3	10 V/m
		EN 61000-4-4	2 kV
		EN 61000-4-6	10 V
		EN 55011	класс B
Виброустойчивость		EN 60068-2-6 Fc	1 mm (10...55 Hz) / 1 октава в минуту в 3 осях
Ударопрочность		EN 60068-2-27 Ea	30 г 11 мс полусинуса; 6 ударов в каждом направлении по 3 координатным осям
MTTF	[годы]	363	
Встроенное программное обеспечение включено		да	
Сертификат UL		Регистрационный номер UL	S002
Механические данные			
Вес	[g]	192	
Корпус		Прямоугольный	
Размеры	[mm]	95 x 50 x 57	
Материал		корпус, инициатор: PA (полиамид); разъем: stainless steel (316L / 1.4404)	
Момент затяжки	[Nm]	инициатор: 1,2; корпус: 3,0; housing on plastic mounting plate: 1,5	

MVQ201

Датчики позиционирования для вентильных приводов

SVS SOLENOID OUT

Дисплеи / Элементы управления		
Дисплей	режим работы	1 x светодиод, зелёный
	Состояние выхода	2 x светодиод, белый
	Состояние выхода	1 x светодиод, RGB

Принадлежности	
Комплект поставки	винты головки разъема: 4 x (M5 x 16 mm), нерж.сталь

Примечания	
Упаковочная величина	1 шт.

электрическое подключение - электромагнитный клапан

Разъем: 1 x M12; кодировка: A; Литой корпус: нерж.сталь

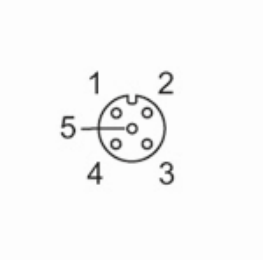

2	Out SV2
3	GND
4	Out SV1

электрическое подключение

Соединение

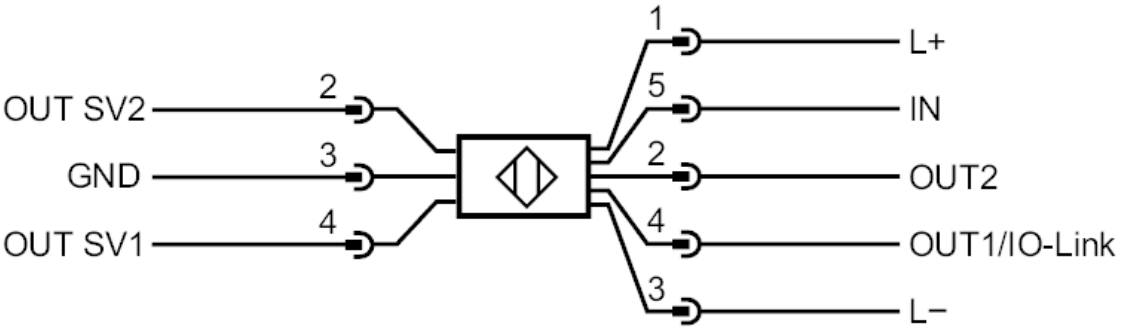

MVQ201

Датчики позиционирования для вентильных приводов

SVS SOLENOID OUT

электрическое подключение - Подключение к процессу

Разъем: 1 x M12; кодировка: A; Литой корпус: нерж.сталь

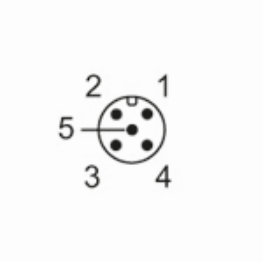

1	Ub
2	Out2
3	GND
4	Out1 IO-Link
5	In1

Другие данные

Входы

Режим работы	12 V	24 V
Коммутационный уровень high	6...30 V	15...30 V
Коммутационный уровень low	0...2 V	0...5 V