MN707S

RFID-кодированный датчик безопасности

MN38010-BPKG/L/UC/US

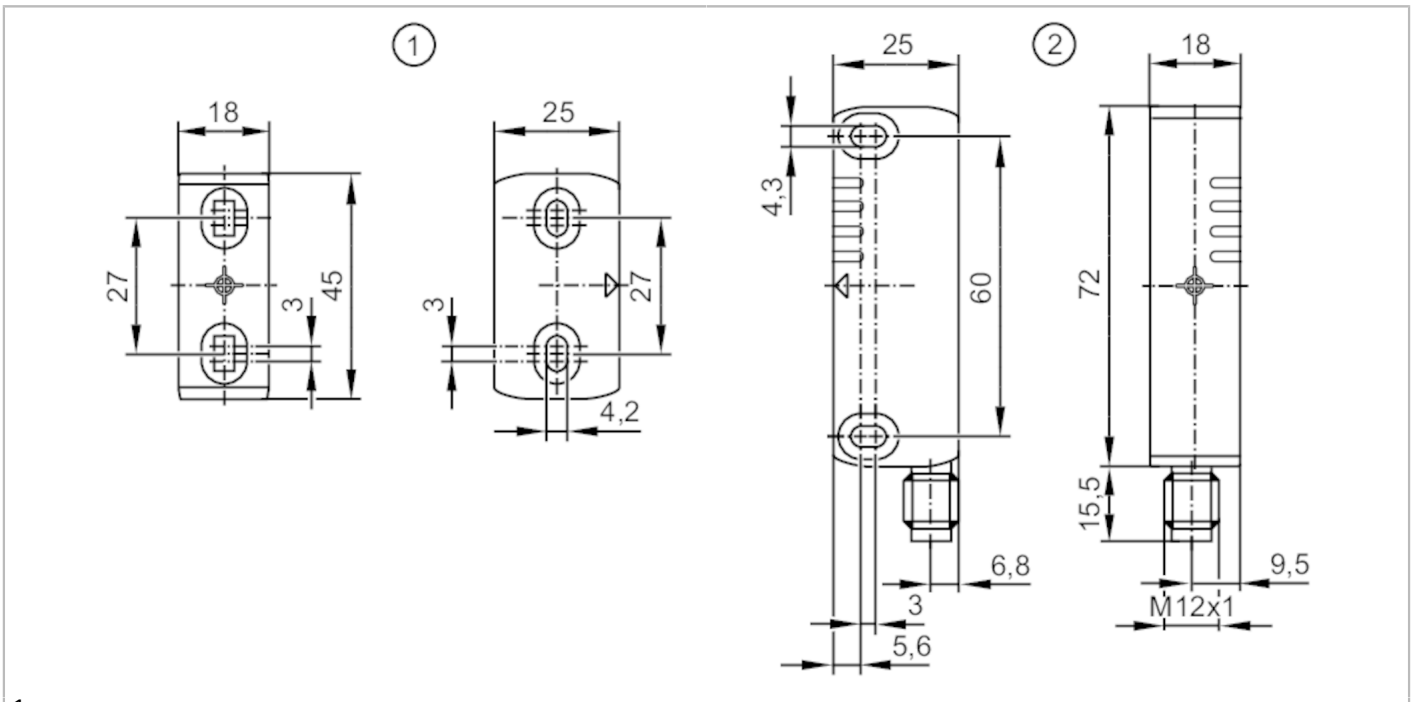

1 уникально полностью закодированная мишень
2 датчик

Характеристики		
Электрическое исполнение		PNP
Функция выходного сигнала		2 x OSSD, 1 x PNP
Диапазон срабатывания	[mm]	12; (с определенным актуатором)
Корпус		Прямоугольный
Размеры	[mm]	72 x 18 x 25
Приложение		
Исполнение		уникально полностью закодированная мишень
Режим работы		постоянная работа
Радио сертификат для		США; Канада; Австралия; EU/RED; Китай; Сингапур
Примечание об одобрении радиосвязи		Список стран, применяющих Европейскую директиву по радиооборудованию 2014/53/EU (RED), находится в разделе «Программы и файлы для скачивания».
Электронные данные		
Рабочее напряжение	[V]	20,4...26,4 DC; ("supply class 2" согласно cULus)
Номинальное напряжение изоляции	[V]	32
Рабочий ток	[mA]	40...700
Ток холостого хода	[mA]	30
Потребление тока	[mA]	< 50
Класс защиты		III
Защита от переполюсовки		да
Макс. время задержки при включении	[ms]	1500

MN707S

RFID-кодированный датчик безопасности

MN38010-BPKG/L/UC/US

RFID		
Рабочая частота	[MHz]	0,125
Мощность передачи ERP	[mW]	0,0002245
Выходы		
Электрическое исполнение		PNP
Функция выходного сигнала		2 x OSSD, 1 x PNP
Макс. ток утечки	[mA]	0,5
Постоянный ток нагрузки коммутационного выхода DC	[mA]	50
Частота переключения DC	[Hz]	1
Выходные данные		интерфейс типа C, класс 2
Защита от короткого замыкания		да
Защита от перегрузок по току		да
Макс. емкостная нагрузка CL_max	[nF]	200
Диапазон контроля		
Диапазон срабатывания	[mm]	12; (с определенным актуатором)
Безопасное выключение на расстоянии s(ar)	[mm]	16
Точность/ погрешность		
Гистерезис	[%]	20
Повторяемость аналогового выхода	[%]	≤ 10; (% Sn)
Время реакции		
Задержка времени по требованиям безопасности	[ms]	160
Время отклика при приближении к зоне срабатывания	[ms]	600
Условия эксплуатации		
Применение		Класс C согласно EN 60654-1 водонепроницаемое исполнение
Температура окружающей среды	[°C]	-25...70
Примечание к температуре окружающей среды		срок эксплуатации ≤ 87600 h
Температура окружающей среды	[°C]	10...40
Примечание к температуре окружающей среды		срок эксплуатации ≤ 175200 h
Макс. допустимая относительная влажность воздуха	[%]	кратковременно: 5...95 %; постоянный: 5...70 %
Давление воздуха	[kPa]	80...106
Макс. высота над уровнем моря	[m]	2000
Ионизирующее излучение		не допускается

MN707S

RFID-кодированный датчик безопасности

MN38010-BPKG/L/UC/US

Солевой туман	нет	
Степень защиты	IP 65; IP 67	
Испытания / одобрения		
ЭМС	IEC 60947-5-3	
Ударопрочность	EN 60068-2-27	30 г (11 ms)
Вибропрочность	IEC 60068-2-6	10 г (10...55 Hz)
Классификация безопасности		
Соответствует требованиям	ISO 13849-1: 2015 Категория 4, PL e	
	IEC 62061 SIL 3	
Срок службы TM (Mission Time) [h]	≤ 175200	
Срок службы TM (дополнительная показание)	20 лет	
PFH [1/h]	1,5E-09	
Механические данные		
Вес [g]	173,4	
Корпус	Прямоугольный	
Монтаж	незаподлицо	
Размеры [mm]	72 x 18 x 25	
Материал	PA (полиамид)	
Момент затяжки [Nm]	0,8...2	
Дисплеи / Элементы управления		
Дисплей	Функция	1 x светодиод, (ACT)
	Вход	1 x светодиод, (IN)
	Выход	1 x светодиод, (OUT)
	режим работы	1 x светодиод, (PWR)
Принадлежности		
Комплект поставки	уникально полностью закодированная мишень	
	Шайбы: 4	
	защитные колпачки: 8	
Примечания		
Упаковочная величина	1 шт.	

электрическое подключение - разъем

Разъем: 1 x M12; кодировка: A; Литой корпус: нерж. сталь (1.4301/304)

MN707S

RFID-кодированный датчик безопасности

MN38010-BPKG/L/UC/US

Соединение

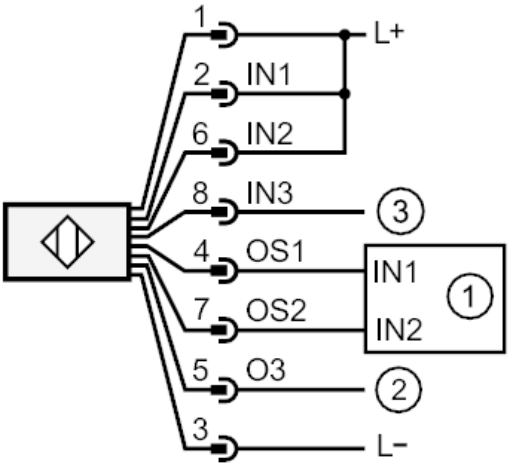

1:	Логическое устройство, связанное с безопасностью
2:	Программируемый логический контроллер
3:	не используется