MN508S

Магнитно закодированный датчик

MN44008-AKOA/-H/US/8P

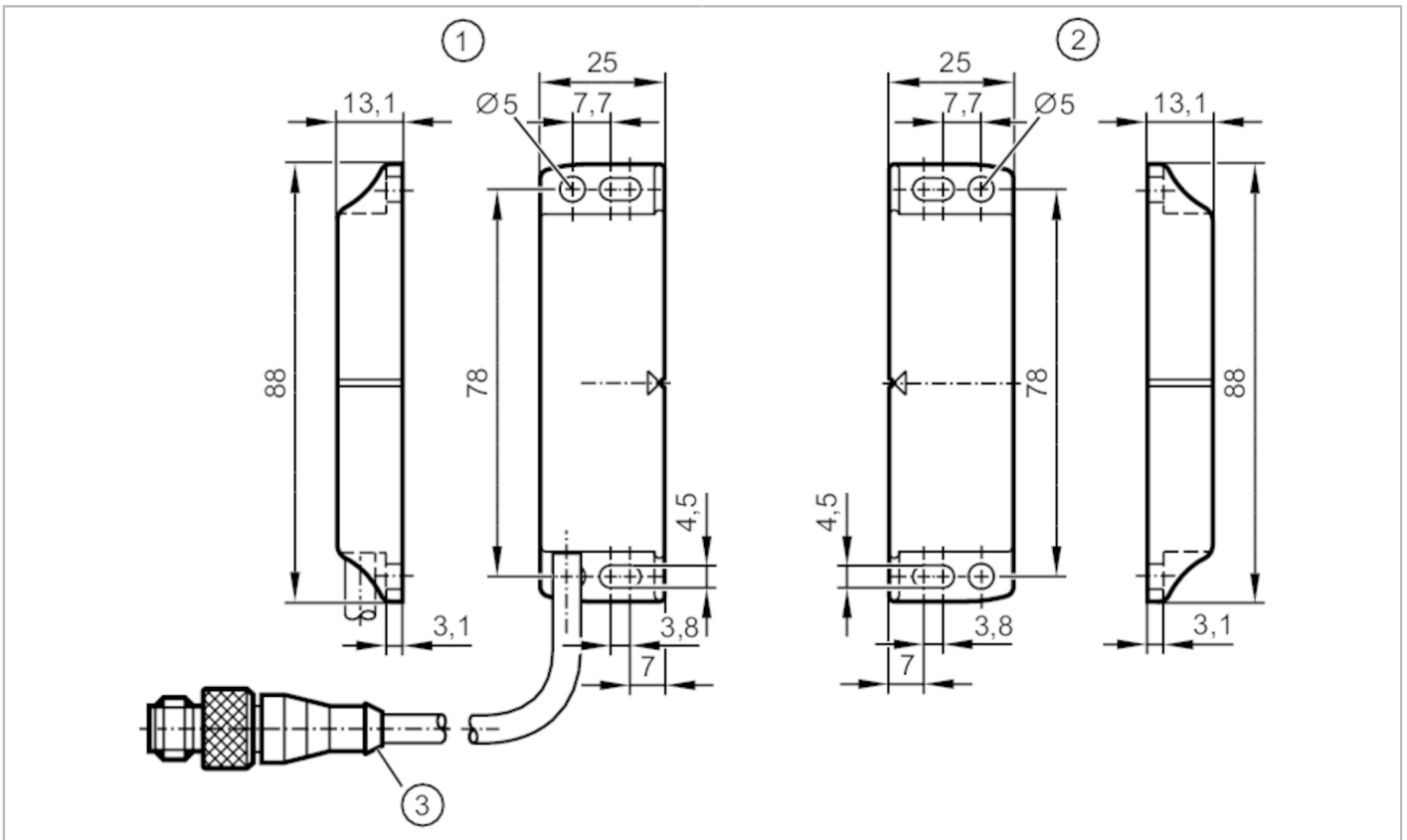

1 датчик
2 кодирующая мишень
3 иллюстрация (пример)

Характеристики		
Функция выходного сигнала		2 x нормально открытый/ 1 x нормально закрытый; (без потенциала)
Диапазон срабатывания	[mm]	8; (с определенным актуатором)
Корпус		Прямоугольный
Размеры	[mm]	88 x 13,1 x 25
Приложение		
Исполнение		кодирующая мишень
Режим работы		постоянная работа
Применение		Для задач обеспечения безопасности на производстве
Электронные данные		
Рабочее напряжение	[V]	24 DC
Номинальное напряжение изоляции	[V]	60
Класс защиты		III
Защита от переполюсовки		нет
Внутреннее сопротивление (Ri)	[Ω]	10; (1 W)
Выходы		
Функция выходного сигнала		2 x нормально открытый/ 1 x нормально закрытый; (без потенциала)

MN508S

Магнитно закодированный датчик

MN44008-AKOA/-H/US/8P

Постоянный ток нагрузки коммутационного выхода DC	[mA]	50
Частота переключения DC	[Hz]	150
Выходные данные		Интерфейс типа A
Защита от короткого замыкания		нет
Макс. емкостная нагрузка CL_max	[nF]	20
Диапазон контроля		
Диапазон срабатывания	[mm]	8; (с определенным актуатором)
Безопасное выключение на расстоянии s(ar)	[mm]	20
Время реакции		
Задержка времени по требованиям безопасности	[ms]	10
Макс. время перерыва	[ms]	0,1
Макс. время включения, вкл. скачок	[ms]	0,6
Условия эксплуатации		
Применение		Класс C согласно EN 60654-1 водонепроницаемое исполнение
Температура окружающей среды	[°C]	-25...80
Примечание к температуре окружающей среды		срок эксплуатации ≤ 87600 h
Температура окружающей среды	[°C]	10...40
Примечание к температуре окружающей среды		срок эксплуатации ≤ 175200 h
Макс. допустимая относительная влажность воздуха	[%]	кратковременно: 5...95 %; постоянный: 5...70 %
Давление воздуха	[kPa]	80...106
Макс. высота над уровнем моря	[m]	2000
Солевой туман		нет
Степень защиты		IP 67; IP 69K; (прокладка защищенного кабеля)

Испытания / одобрения		
ЭМС	IEC 60947-5-1	
Ударопрочность	EN 60068-2-27	30 г (11 ms)
Вибропрочность	IEC 60068-2-6	10 г (10...55 Hz)
Сертификат UL	Ta	10...40 °C
	Enclosure type	Type 1
	Номер файла UL	E174191

Классификация безопасности		
Срок службы TM (Mission Time)	[h]	≤ 175200
Срок службы TM (дополнительная показание)		20 лет

MN508S

Магнитно закодированный датчик

MN44008-AKOA/-H/US/8P

B10D		20.000.000; (без нагрузки; при макс. нагрузке DC 12, 24 В, 50 мА: 400.000)
Механические данные		
Вес	[g]	176,6
Корпус		Прямоугольный
Монтаж		незаподлицо
Размеры	[mm]	88 x 13,1 x 25
Материал		корпус: PA (полиамид); Крепежная пластина: нерж. сталь (1.4301/304)
Момент затяжки	[Nm]	0,8...2
Принадлежности		
Комплект поставки		кодирующая мишень
Примечания		
Примечания		В сочетании с оценочной электроникой типа G150xS / AC4x2S, возможно достигнуть PL e (ISO 13849-1) или SIL cl 3 (IEC 62061)
Упаковочная величина		1 шт.

электрическое подключение - разъем

Кабель: 0,1 m, PVC (поливинилхлорид), Ø 5 mm

Разъем: 1 x M12; кодировка: A

Соединение

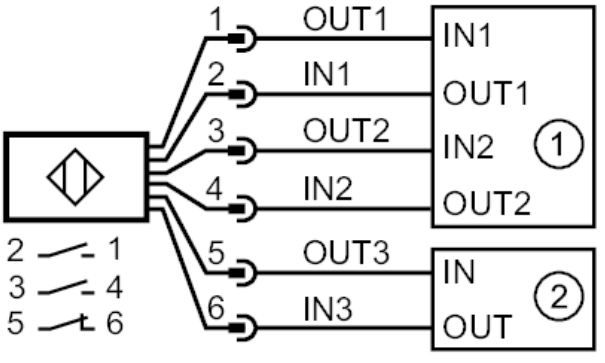

1	Логическое устройство, связанное с безопасностью
2	Программируемый логический контроллер