MK5907

Cylinder sensor with IO-Link

MKT4028BFRKG/H/0,3M/IO/ZH/ASR

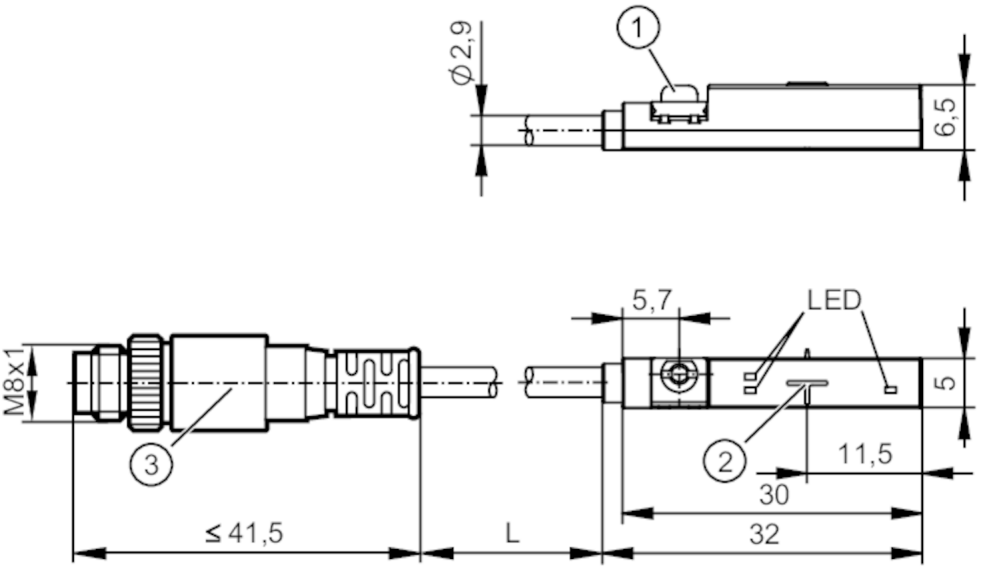

1 Элемент крепления
2 активная поверхность
3 иллюстрация (пример)

Характеристики	
Электрическое исполнение	PNP/NPN; (параметризуемый)
Функция выходного сигнала	нормально открытый / нормально закрытый; (параметризуемый)
Коммуникационный интерфейс	IO-Link
Приложение	
Принцип работы	датчик Холла; (3D-функция)
Электронные данные	
Рабочее напряжение [V]	10...30 DC; ("supply class 2" согласно cULus)
Потребление тока [mA]	< 20
Класс защиты	III
Защита от переполюсовки	да
Макс. время задержки при включении [ms]	300
Входы/выходы	
Количество входов и выходов	Количество цифровых выходов: 2
Выходы	
Выходной сигнал	коммутационный сигнал; IO-Link
Электрическое исполнение	PNP/NPN; (параметризуемый)
Количество цифровых выходов	2
Функция выходного сигнала	нормально открытый / нормально закрытый; (параметризуемый)
Макс. падение напряжения коммутационного выхода DC [V]	2,5

MK5907

Cylinder sensor with IO-Link

MKT4028BFRKG/H/0,3M/IO/ZH/ASR

Макс. ток утечки	[mA]	0,5
Постоянный ток нагрузки коммутационного выхода DC	[mA]	100
Частота переключения DC	[Hz]	200
Тип защиты от короткого замыкания		тактовый
Защита от короткого замыкания		да
Защита от перегрузок по току		да
Диапазон контроля		
Диапазон измерения	[mm]	50; (depending on the application)
Min. field strength	[mT]	1
Точность/ погрешность		
Гистерезис	[mm]	1,25; (параметризуемый)
Воспроизводимость	[mm]	< 0,2
Отклонение от линейности IO-Link	[%]	< 5
Разрешение	[mm]	0,01; (depending on the application)
Программное обеспечение / Программирование		
Выбор параметров		Точки переключения; Функция счётчика; функция диагностики
Интерфейсы		
Коммуникационный интерфейс		IO-Link
Способ передачи		COM2 (38,4 kBaud)
IO-Link проверка		1.1.3
Стандарт SDCI		IEC 61131-9 CDV
Профили		Smart Sensor - SSP 4.1.1 — Measuring and Switching Sensor, 1 channel
		Common - I&D — Identification and Diagnosis
		Extension — Object detection, switches when value falls below the setpoint
		Function — Locator
		Function — ProductURI
SIO режим		да
Нужный тип порта		A
Миним.время рабочего цикла	[ms]	5
Поддерживаемые DeviceID		**Режим работы** — **ID прибора**
		default — 1613
Условия эксплуатации		
Температура окружающей среды	[°C]	-25...85
Степень защиты		IP 65; IP 67

MK5907

Cylinder sensor with IO-Link

MKT4028BFRKG/H/0,3M/IO/ZH/ASR

Испытания / одобрения		
ЭМС	EN 61000-4-2	- CD / 8 kV AD
	EN 61000-4-3	10 V/m
	EN 61000-4-4	2 kV
	EN 61000-4-6	10 V
	EN 55011	класс B
Сопротивление удару	EN 60068-2-75 Ehc	1 J
Виброустойчивость	EN 60068-2-6 Fc	20 г (10...3000 Hz) / 50 циклов качания частоты; 1 октава в минуту в 3 осях
Ударопрочность	EN 60068-2-27 Ea	30 г 11 мс полусинуса; 3 удара в каждом направлении по 3 координатным осям
MTTF [годы]	1088	
Сертификат UL	Ta	-25...75 °C
	Enclosure type	Type 1
	напряжение питания	Class 2
	Регистрационный номер UL	C020
	Номер файла UL	E174191
Механические данные		
Вес [g]	14,95	
Монтаж	установка заподлицо	
Способ монтажа	крепежный элемент с комбинированным пазом / шестигранный разъем AF 1.5	
Конструктивное исполнение цилиндра	Цилиндры с Т-образным пазом	
Материал	корпус: PA (полиамид); Крепежный фланец: нерж.сталь	
Дисплеи / Элементы управления		
Дисплей	Состояние выхода	2 x светодиод, жёлтый SSC1.1 SSC1.2
	режим работы	1x светодиод, зелёный
Принадлежности		
Комплект поставки	Крепеж кабеля: 1x	
	резиновая вставка: 1x	
Примечания		
Упаковочная величина	1 шт.	

электрическое подключение - разъем

Кабель: 0,3 m, PUR (полиуретан), Ø 2,9 mm; 4 x 0,08 mm²

Разъем: 1 x M8; кодировка: A; с накидной гайкой

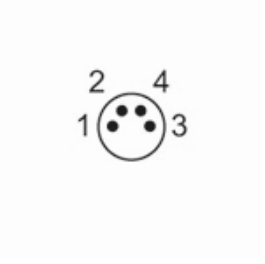

MK5907

Cylinder sensor with IO-Link

MKT4028BFRKG/H/0,3M/IO/ZH/ASR

Соединение

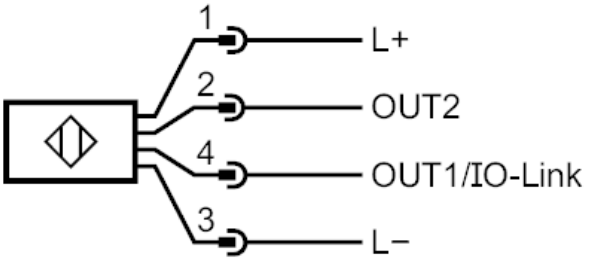

2:	OUT2
4:	IO-Link / OUT1