MFH213

Датчик цилиндров

MFB3002BBPKG/B/AM/500/0,21M

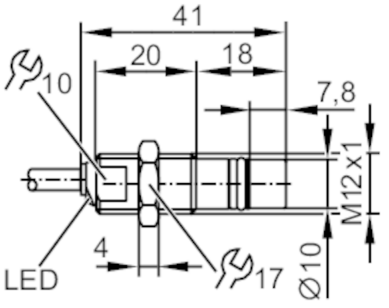

Характеристики			
Электрическое исполнение		PNP	
Функция выходного сигнала		NO	
Диапазон срабатывания	[mm]	1,8	
Корпус		Резьбовой корпус	
Приложение			
Применение		гидравлические цилиндры	
Среда		обнаруживает железные металлы	
Мин. разрывное давление		2000 bar	200 MPa
Предел прочности по давлению		500 bar	50 MPa
Электронные данные			
Рабочее напряжение	[V]	10...36 DC	
Потребление тока	[mA]	< 23	
Класс защиты		III	
Защита от переполюсовки		да	
Выходы			
Электрическое исполнение		PNP	
Функция выходного сигнала		NO	
Макс. падение напряжения коммутационного выхода DC	[V]	1,6	
Макс. ток утечки	[mA]	0,1	
Постоянный ток нагрузки коммутационного выхода DC	[mA]	200	
Частота переключения DC	[Hz]	1000	
Защита от короткого замыкания		да	
Защита от перегрузок по току		да	
Диапазон контроля			
Диапазон срабатывания	[mm]	1,8	
Точность/ погрешность			
Гистерезис	[% от Sr]	< 15	

MFH213

Датчик цилиндров

MFB3002BBPKG/B/AM/500/0,21M

Смещение точки переключения	[% от Sr]	10	
Воспроизводимость	[% от Sr]	10	
Условия эксплуатации			
Пик давления		1000 bar	100 MPa
Температура окружающей среды	[°C]	-25...85	
Степень защиты		IP 65; IP 67	
Испытания / одобрения			
ЭМС		Автотранспортное применение	
		Излучение шума и воздействие шума: ECE R10	Сертификат соответствия E1
		radiation according to ECE R10_ESA_1m	>10 db limits, depending on distance
		устойчивость к воздействию шума в соответствии с DIN ISO 11452-2	30 V/m
		bulk current injection (BCI) acc. DIN ISO 11452-4	60 mA
		кондуктивные помехи в сетях 24 В по ISO 7637-2: 2004 (импульс 1 до 4)	
		импульс	1 2a 2b 3a 3b 4
		Степень воздействия	III III III III III III
		Критерий отказа	C B C A A C
		EN 61000-4-2 ESD	4 kV CD / 8 kV AD
		EN 61000-4-3 ВЧ излучение	10 V/m
		EN 61000-4-4 Burst	2 kV
		EN 61000-4-6 ВЧ проводимость	10 V
		EN 55011	класс B
		DIN ISO 11452-5	100 V/m
Виброустойчивость		EN 60068-2-6 Fc	20 г 50 циклов качания частоты; 1 октава в минуту в 3 осях / 10...3000 Hz -20...50 °C
Ударопрочность		EN 60068-2-27 Ea	100 г 11 мс полусинуса; 3 удара в каждом направлении по 3 координатным осям / -40...85 °C
Постоянная ударопрочность		EN 60068-2-27 Ea	40 г 6 мс 4000 ударов в каждом направлении по 3 координатным осям / -20...50 °C
MTTF	[годы]	1934	
Механические данные			
Вес	[g]	30,8	
Корпус		Резьбовой корпус	
Монтаж		установка заподлицо	
Мин. кол-во циклов давления		10 миллионов	
Момент затяжки	[Nm]	< 25	
Цельнометаллический корпус		да	
Дисплеи / Элементы управления			
Дисплей		Состояние выхода	1 x светодиод, жёлтый

MFH213

Датчик цилиндров

MFB3002BBPKG/B/AM/500/0,21M

Принадлежности	
Комплект поставки	крепежные гайки: 1 x M12

Примечания	
Упаковочная величина	1 шт.

электрическое подключение

Кабель: 0,21 m, PUR (полиуретан)

Соединение

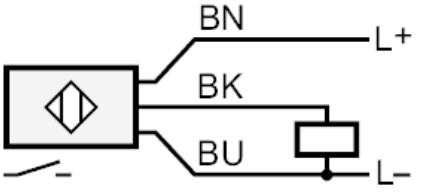
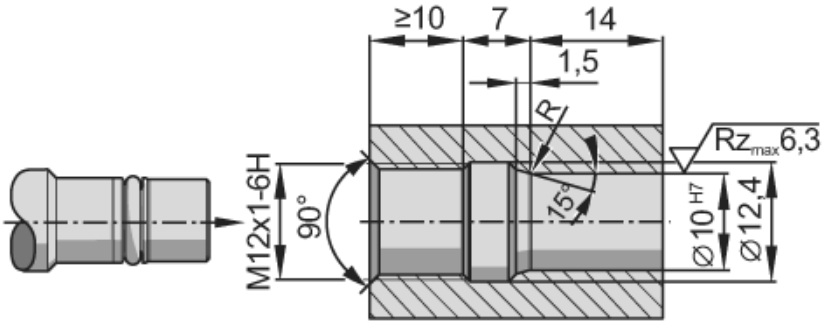
диаграммы и графики