MFH209

Датчик позиционирования, устойчивый к давлению для гидравлических цилиндров

MFB4002BCPKG/B/AM/500/US

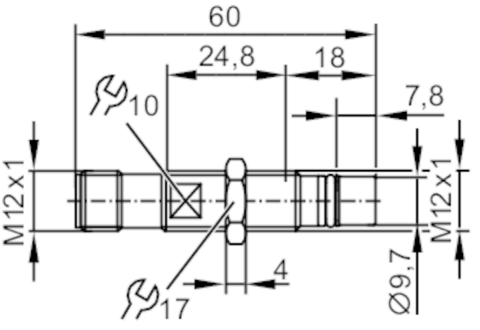

Характеристики			
Электрическое исполнение		PNP	
Функция выходного сигнала		нормально открытый / нормально закрытый	
Диапазон срабатывания	[mm]	1,8	
Корпус		Резьбовой корпус	
Приложение			
Применение		гидравлические цилиндры	
Среда		обнаруживает железные металлы	
Мин. разрывное давление		2000 bar	200 MPa
Предел прочности по давлению		500 bar	50 MPa
Электронные данные			
Рабочее напряжение	[V]	10...36 DC	
Потребление тока	[mA]	< 23	
Класс защиты		III	
Защита от переполюсовки		да	
Выходы			
Электрическое исполнение		PNP	
Функция выходного сигнала		нормально открытый / нормально закрытый	
Макс. падение напряжения коммутационного выхода DC	[V]	1,6	
Макс. ток утечки	[mA]	0,1	
Постоянный ток нагрузки коммутационного выхода DC	[mA]	200	
Частота переключения DC	[Hz]	1000	
Защита от короткого замыкания		да	
Тип защиты от короткого замыкания		тактовый	
Защита от перегрузок по току		да	
Диапазон контроля			
Диапазон срабатывания	[mm]	1,8	

MFH209

Датчик позиционирования, устойчивый к давлению для гидравлических цилиндров

MFB4002BCPKG/B/AM/500/US

Точность/ погрешность			
Гистерезис	[% от Sr]	< 15	
Смещение точки переключения	[% от Sr]	10	
Воспроизводимость	[% от Sr]	10	
Условия эксплуатации			
Пик давления		1000 bar	100 MPa
Температура окружающей среды	[°C]	-25...120	
Степень защиты		IP 65; IP 68; IP 69K	
Испытания / одобрения			
ЭМС		EN 61000-4-2 ESD	4 kV CD / 8 kV AD
		EN 61000-4-3 ВЧ излучение	10 V/m
		EN 61000-4-4 Burst	2 kV
		EN 61000-4-6 ВЧ проводимость	10 V
		EN 55011	класс B
		DIN ISO 11452-5	100 V/m
Виброустойчивость		EN 60068-2-6 Fc	20 г 50 циклов качания частоты; 1 октава в минуту в 3 осях / 10...3000 Hz -20...50 °C
Ударопрочность		EN 60068-2-27 Ea	100 г 11 мс полусинуса; 3 удара в каждом направлении по 3 координатным осям / -40...85 °C
Постоянная ударопрочность		EN 60068-2-27 Ea	40 г 6 мс 4000 ударов в каждом направлении по 3 координатным осям / -20...50 °C
MTTF	[годы]	2006	
Сертификат UL		Регистрационный номер UL	C009
Механические данные			
Вес	[g]	30,7	
Корпус		Резьбовой корпус	
Монтаж		установка заподлицо	
Момент затяжки	[Nm]	< 25	
Цельнометаллический корпус		да	
Принадлежности			
Комплект поставки		крепежные гайки: 1 x M12	
Примечания			
Упаковочная величина		1 шт.	

MFH209

Датчик позиционирования, устойчивый к давлению для гидравлических цилиндров

MFB4002BCPKG/B/AM/500/US

электрическое подключение - разъем

Разъем: 1 x M12; кодировка: A

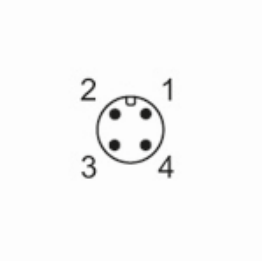

Соединение

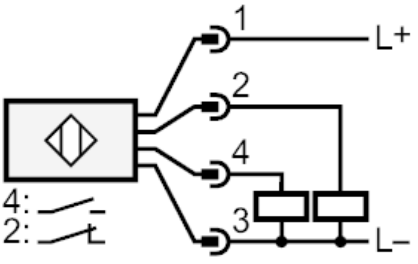
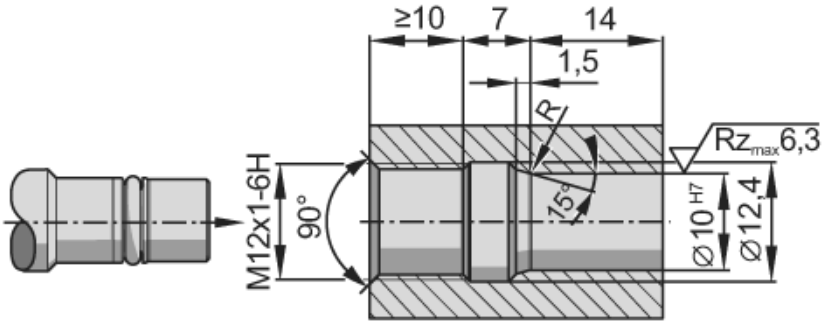
диаграммы и графики