MGS214

Магнитный датчик

MGB3070-BPKG/AM/G/3M/ZH

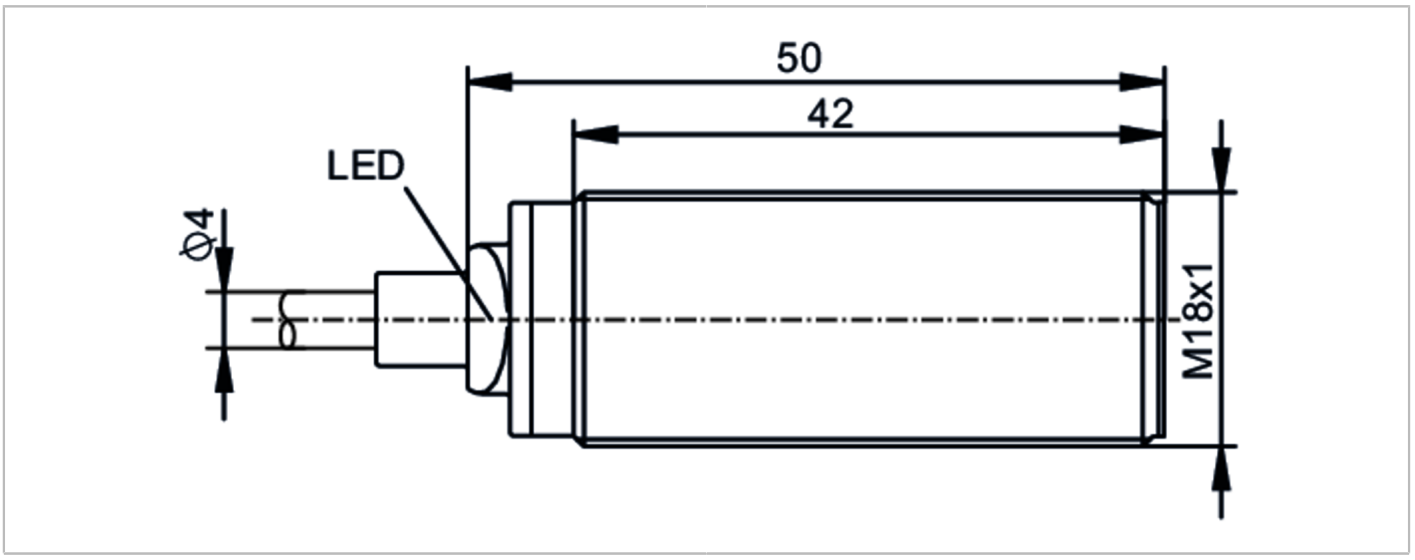

Характеристики		
Электрическое исполнение		PNP
Функция выходного сигнала		NO
Диапазон срабатывания	[mm]	70; (относительно магнита M 4.0)
Корпус		Резьбовой корпус
Размеры	[mm]	M18 x 1 / L = 50
Приложение		
Особенности		Цельнометаллический корпус
Предел прочности по давлению	[bar]	20
Электронные данные		
Рабочее напряжение	[V]	10...30 DC; ("supply class 2" согласно cULus)
Номинальное напряжение изоляции	[V]	60
Потребление тока	[mA]	< 10
Класс защиты		II
Защита от переполюсовки		да
Макс. время задержки при включении	[ms]	50
Выходы		
Электрическое исполнение		PNP
Функция выходного сигнала		NO
Макс. падение напряжения коммутационного выхода DC	[V]	2,5
Постоянный ток нагрузки коммутационного выхода DC	[mA]	200
Частота переключения DC	[Hz]	5000
Защита от короткого замыкания		да

MGS214

Магнитный датчик

MGB3070-BPKG/AM/G/3M/ZH

Тип защиты от короткого замыкания		тактовый
Защита от перегрузок по току		да
Диапазон контроля		
Диапазон срабатывания	[mm]	70; (относительно магнита M 4.0)
Порог чувствительности	[mT]	0,8
Точность/ погрешность		
Гистерезис	[% от Sr]	1...10
Смещение точки переключения	[% от Sr]	< 10
Воспроизводимость	[% от Sr]	< 10
Условия эксплуатации		
Температура окружающей среды	[°C]	-25...75
Степень защиты		IP 67
Степень загрязнения		3
Испытания / одобрения		
ЭМС	EN 61000-4-2	4 kV CD / 8 kV AD
	EN 61000-4-3	10 V/m
	EN 61000-4-4	2 kV
	EN 61000-4-5	0,5 kV линейное, Ri: 2 Ом
	EN 61000-4-6	10 V
	EN 55011	класс B
	DIN ISO 11452-2	100 V/m
Виброустойчивость	EN 60068-2-6 Fc	20 г 50 циклов качания частоты; 1 октава в минуту в 3 осях / 10...3000 Hz
Ударопрочность	EN 60068-2-27 Ea	100 г 11 мс полусинуса; 3 удара в каждом направлении по 3 координатным осям
Тестирование солевым туманом	EN 60068-2-52 Kb	Степень воздействия 5 (4 испытательных цикла)
MTTF	[годы]	1445
Сертификат UL	Ta	-25...70 °C
	Enclosure type	Type 1
	Регистрационный номер UL	C024
	Номер файла UL	E174191
Механические данные		
Вес	[g]	111,1
Корпус		Резьбовой корпус
Размеры	[mm]	M18 x 1 / L = 50
Обозначение резьбы		M18 x 1
Материал		корпус: stainless steel (316L / 1.4404); штекерная розетка: PEI; крепежные гайки: латунь
Цельнометаллический корпус		да
Дисплеи / Элементы управления		
Дисплей	Состояние выхода	1 x светодиод, жёлтый

MGS214

Магнитный датчик

MGB3070-BPKG/AM/G/3M/ZH

Принадлежности	
Комплект поставки	крепежные гайки: 2

Примечания	
Примечания	Напряжение питания в соответствии с EN50178, SELV, PELV
Упаковочная величина	1 шт.

электрическое подключение

Кабель: 3 m, PUR (полиуретан); 3 x 0,34 mm²

Соединение

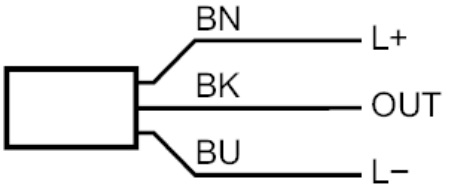

BN:	L+
BK:	OUT DO (NO)
BU:	L-