M9H210

Датчик позиционирования

M9B2002-ARKG/B/AM/US

Артикул снят с производства

Альтернативная продукция: M9H211
При выборе альтернативного датчика и принадлежностей обратите внимание на технические параметры, возможны несоответствия!

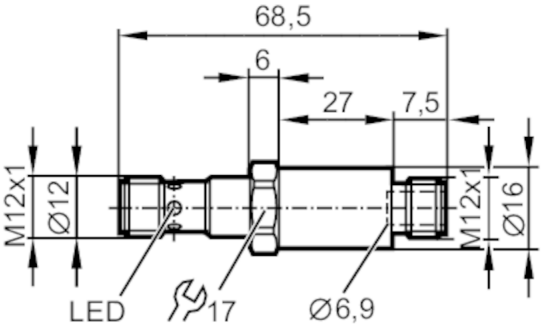

Характеристики			
Электрическое исполнение		PNP/NPN	
Функция выходного сигнала		NO	
Корпус		Цилиндрический	
Размеры	[mm]	M12 x 1 / L = 68,5	
Приложение			
Особенности		позолоченные контакты	
Применение		распределители смазочных материалов с плунжером	
Среда		обнаруживает железные металлы	
Мин. разрывное давление	[MPa]	200	
Предел прочности по давлению		350 bar	35 MPa
Электронные данные			
Рабочее напряжение	[V]	10...36 DC	
Номинальное напряжение изоляции	[V]	60	
Класс защиты		III	
Защита от переполюсовки		да	
Макс. время задержки при включении	[ms]	300	
Выходы			
Электрическое исполнение		PNP/NPN	
Функция выходного сигнала		NO	
Макс. падение напряжения коммутационного выхода DC	[V]	5,9	
Минимальная нагрузка по току	[mA]	5	
Макс. ток утечки	[mA]	0,8	

M9H210

Датчик позиционирования

M9B2002-ARKG/B/AM/US

Постоянный ток нагрузки коммутационного выхода DC	[mA]	100	
Частота переключения DC	[Hz]	10	
Защита от короткого замыкания		да	
Тип защиты от короткого замыкания		тактовый	
Защита от перегрузок по току		да	
Диапазон контроля			
Реальное расстояние срабатывания Sr	[mm]	2 ± 10 %	
Рабочее расстояние срабатывания	[mm]	0...1,62	
Точность/ погрешность			
Гистерезис	[% от Sr]	3...15	
Условия эксплуатации			
Температура окружающей среды	[°C]	-25...85	
Степень защиты		IP 65; IP 67	
Испытания / одобрения			
ЭМС		EN 61000-4-2 ESD	4 kV CD / 8 kV AD
		EN 61000-4-3 ВЧ излучение	10 V/m 80...2000 MHz
		EN 61000-4-4 Burst	2 kV
		EN 61000-4-6 ВЧ проводимость	10 V 0,15...80 MHz
		EN 61000-4-8	30 A/m
		EN 55011	класс B
Виброустойчивость		EN 60068-2-6 Fc	50x 20 г / 10...3000 Hz -20 °C
		EN 60068-2-6 Fc	50x 20 г / 10...3000 Hz +50 °C
Ударопрочность		EN 60068-2-27 Ea	3 x 100 г 11 ms / -25 °C
		EN 60068-2-27 Ea	3 x 100 г 11 ms / +85 °C
Постоянная ударопрочность		EN 60068-2-27 Ea	4000 x 40 г 6 ms / -20 °C / 50 °C
MTTF	[годы]	828	
Механические данные			
Вес	[g]	60,2	
Корпус		Цилиндрический	
Монтаж		установка заподлицо	
Размеры	[mm]	M12 x 1 / L = 68,5	
Обозначение резьбы		M12 x 1	
Материал		активная поверхность: нерж. сталь (1.4404 / 316L); корпус: нерж. сталь (1.4404 / 316L); светодиодное окно: PEI	
Момент затяжки	[Nm]	< 10	
Подключение к процессу		резьбовое соединение M12 x 1 внешняя резьба	
Дисплеи / Элементы управления			
Дисплей		Состояние выхода	светодиод, жёлтый

M9H210

Датчик позиционирования

M9B2002-ARKG/B/AM/US

Примечания

Упаковочная величина	1 шт.

электрическое подключение

Разъем: 1 x M12; кодировка: A; Контакты: позолоченый

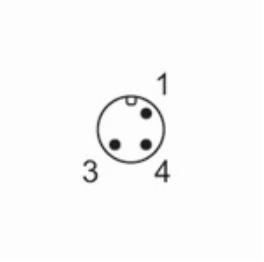
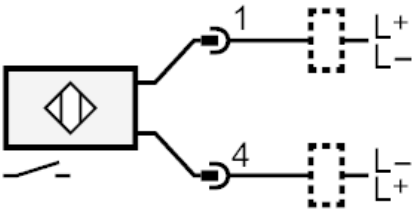
Соединение