LT3023

Электронный датчик уровня и температуры

LT0472B-B-00KLPKG/US

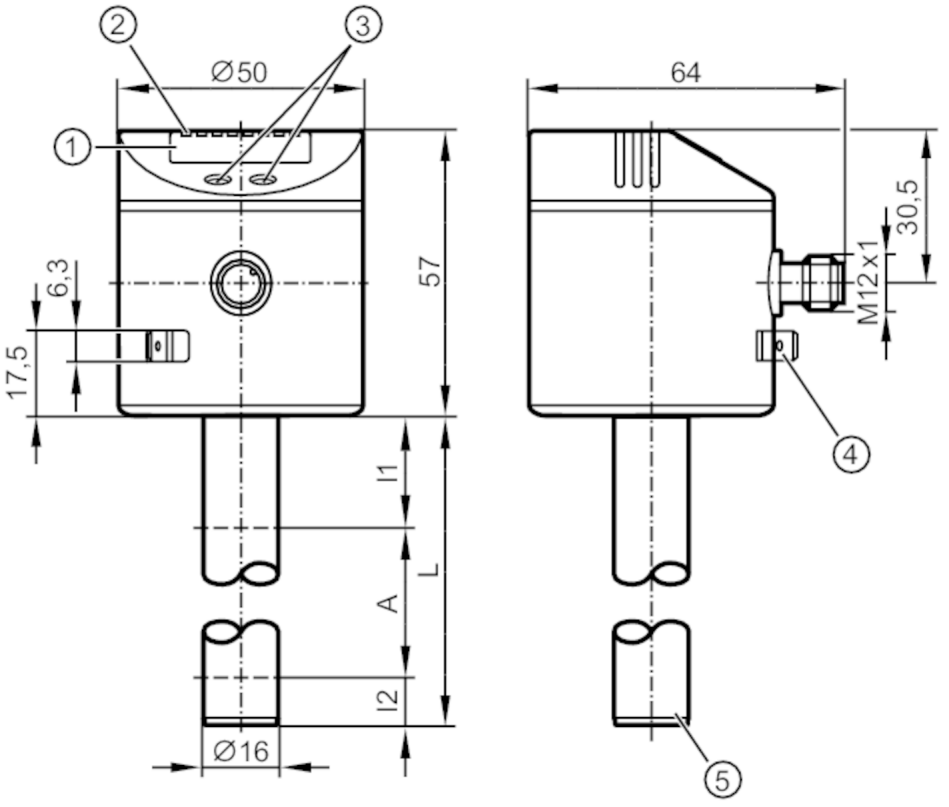

1 буквенно-цифровой дисплей 4-значный
2 Светодиоды состояния
3 Кнопки для программирования
4 клемма на корпусе датчика соединитель с плоским штырем 6,3 mm DIN 46244
5 Положение температурного измерительного элемента

Характеристики		
Количество входов и выходов	Количество цифровых выходов: 1; Количество аналоговых выходов: 1	
Заводская настройка	Минеральные масла	
Длина зонда L [mm]	472	
Приложение		
Среда	жидкие хладагенты; масла; маслосодержащие среды; Вода; среда похожая на воду	
Диэлектрическая постоянная среды	> 2	
Запрещается использовать для	сильно проводящая среда; липкая среда; грануляты; сыпучие вещества; кислоты; щелочь	
Давление в резервуаре	0,5; (при установке без монтажных принадлежностей: E43001 - E43007, E43019) bar	0,05; (при установке без монтажных принадлежностей: E43001 - E43007, E43019) MPa
Охлаждающие жидкости		
Температура измеряемой среды [°C]	0...35; (с климатической трубкой E43101 35...60 °C)	
Масло		
Температура измеряемой среды [°C]	0...70	

LT3023

Электронный датчик уровня и температуры

LT0472B-B-00KLPKG/US

Кратковременная температура среды	[°C]	0...90; (< 1 h)
Вода		
Температура измеряемой среды	[°C]	0...35; (с климатической трубкой E43101 35...60 °C)
Электронные данные		
Рабочее напряжение	[V]	18...30 DC
Потребление тока	[mA]	< 50
Класс защиты		III
Защита от переполюсовки		да
Время задержки включения питания	[s]	< 3
Входы/выходы		
Количество входов и выходов		Количество цифровых выходов: 1; Количество аналоговых выходов: 1
Выходы		
Общее количество выходов		2
Выходной сигнал		коммутационный сигнал; аналоговый сигнал; IO-Link
Электрическое исполнение		PNP/NPN
Количество цифровых выходов		1
Функция выходного сигнала		нормально открытый / нормально закрытый; (параметризуемый)
Макс. падение напряжения коммутационного выхода DC	[V]	2,5
Постоянный ток нагрузки коммутационного выхода DC	[mA]	200
Количество аналоговых выходов		1
Аналоговый выход по току	[mA]	4...20, обратимый
Наиб.нагрузка	[Ω]	500
Аналоговый выход по напряжению	[V]	0...10, обратимый
Мин. сопротивление нагрузки	[Ω]	2000
Защита от короткого замыкания		да
Тип защиты от короткого замыкания		Температурный , синхронизируемый
Защита от перегрузок по току		да
Диапазон измерения/настройки		
Заводская настройка		Минеральные масла
Длина зонда L	[mm]	472
Активный диапазон A	[mm]	390
Неактивная область I1 / I2	[mm]	60 / 22
Настройка параметров в пределах		
Точка срабатывания SP	[mm]	35...390

LT3023

Электронный датчик уровня и температуры

LT0472B-B-00KLPKG/US

Точка сброса rP	[mm]	30...385
С шагом в	[mm]	5
Точка начала отсчета OP	[mm]	139 - 163 - 188 - 212 - 236 - 261 - 285 - 310 - 334 - 358 - 383 - 407 - OFF
Гистерезис, OP	[mm]	3
Контроль температуры		
Диапазон измерения	[°C]	-20...90
Точка срабатывания SP	[°C]	-19,5...90
Точка сброса rP	[°C]	-20...89,5
С шагом в	[°C]	0,5
Разрешение коммутационного выхода	[K]	0,5
Точность/ погрешность		
Погрешность измерения	[% от конечного значения]	± 5
Повторяемость		± 2
Разрешение	[mm]	5
Нулевой сигнал (напряжение)	[V]	0
Нулевой сигнал (ток)	[mA]	4,0
Полный сигнал (напряжение)	[V]	10
Полный сигнал (ток)	[mA]	20
Контроль температуры		
Погрешность точки переключения	[K]	± 1,5
Разрешение	[K]	0,5
Динамическая реакция T09	[s]	90
Программное обеспечение / Программирование		
Выбор параметров		гистерезис / окно; нормально открытый / нормально закрытый; логика переключения; токовый выход / выход по напряжению ; SP/rP положение; настройка OP; выбор среды; настройка смещения; задержка при включении / выключении
Интерфейсы		
Коммуникационный интерфейс		IO-Link
Способ передачи		COM2 (38,4 kBaud)
IO-Link проверка		1.1
Стандарт SDCI		IEC 61131-9
Профили		Smart Sensor - SSP 0 / Generic Profiled Sensor
		Function / Device identification
		Function / Process data variable
		Function / Device diagnosis
SIO режим		да
Нужный тип порта		A
Аналоговые рабочие данные		4
Бинарные рабочие данные		1

LT3023

Электронный датчик уровня и температуры

LT0472B-B-00KLPKG/US

Миним.время рабочего цикла	[ms]	4,5	
Поддерживаемые DeviceID		**Режим работы**	**ID прибора**
		default	647
Условия эксплуатации			
Температура окружающей среды	[°C]	0...60	
Температура хранения	[°C]	-25...80	
Степень защиты		IP 67	
Испытания / одобрения			
ЭМС		DIN EN 61000-6-2	
		DIN EN 61000-6-4	
Ударопрочность		DIN EN 60068-2-27	15 г (11 ms)
Вибропрочность		DIN EN 60068-2-6	5 г (10...2000 Hz)
MTTF	[годы]	222	
Сертификат UL		Регистрационный номер UL	H002
Механические данные			
Вес	[g]	372,25	
Размеры	[mm]	Ø 16	
Материал		нерж. сталь (1.4301/304); нерж. сталь (1.4404 / 316L); FKM; NBR; PBT (полибутилентерефталат); PC; PA (полиамид); PP; TPV	
Материалы корпуса в контакте с изм. средой		PP	
Дисплеи / Элементы управления			
Дисплей		Дисплей	4 x светодиод, зелёный (cm, inch, °C, °F)
		Состояние выхода	1 x светодиод, жёлтый
		Измеренные значения	буквенно-цифровой дисплей, 4-значный
		параметрирование	буквенно-цифровой дисплей, 4-значный
Примечания			
Упаковочная величина		1 шт.	

электрическое подключение

Разъем: 1 x M12; кодировка: A

LT3023

Электронный датчик уровня и температуры

LT0472B-B-00KLPKG/US

Соединение

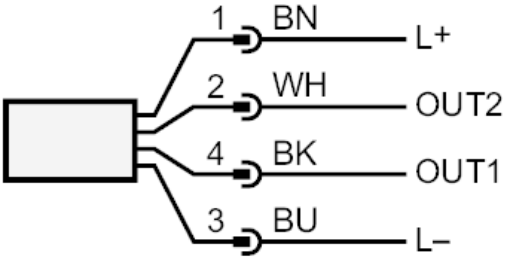

OUT1:	Коммутационный выход IO-Link
OUT2:	Аналоговый выход
	Цвета в соответствии с DIN EN 60947-5-2
	Цвета жил :
BK =	черный
BN =	коричневый
BU =	синий
WH =	белый