# LMT03A

## Датчик для обнаружения предельного уровня во взрывоопасных зонах

LMDCE-A12E-QSKG-1/US/3D/3G

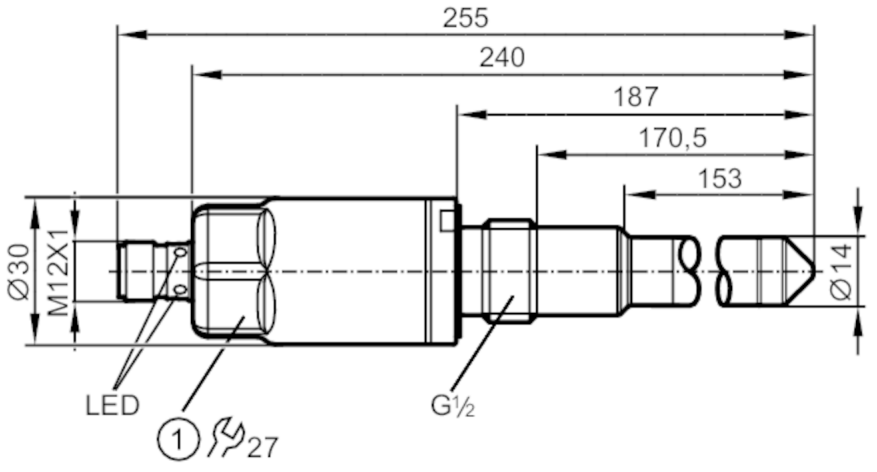


1 Момент затяжки 20...25 Nm

CE EC 1935/2004 EHEDG Tested Ex FDA IO-Link UKCA

| | | | |
|---|---|---|---|
| **Характеристики** | | | |
| Количество входов и выходов | | Количество цифровых выходов: 2 | |
| Заводская настройка | | масла; маслосодержащие среды; порошок | |
| Подключение к процессу | | резьбовое соединение G 1/2 уплотняющий конус | |
| **Приложение** | | | |
| Особенности | | позолоченные контакты | |
| Среда | | Жидкие среды; вязкие среды; порошок | |
| Запрещается использовать для | | См. инструкцию по эксплуатации, глава "Применение в соответствии с назначением" | |
| Температура измеряемой среды | [°C] | -20...85 | |
| Длина зонда | [mm] | 153 | |
| Давление в резервуаре | | -1...40 bar | -0,1...4 MPa |
| **Электронные данные** | | | |
| Рабочее напряжение | [V] | 18...30 DC | |
| Потребление тока | [mA] | < 50 | |
| Класс защиты | | III | |
| Защита от переполюсовки | | да | |
| Принцип измерения | | емкостный | |
| **Входы/выходы** | | | |
| Количество входов и выходов | | Количество цифровых выходов: 2 | |
| **Выходы** | | | |
| Общее количество выходов | | 2 | |
| Выходной сигнал | | коммутационный сигнал; IO-Link | |
| Электрическое исполнение | | PNP/NPN | |
| Количество цифровых выходов | | 2 | |

# LMT03A

## Датчик для обнаружения предельного уровня во взрывоопасных зонах

LMDCE-A12E-QSKG-1/US/3D/3G

| | | | |
|---|---|---|---|
| Функция выходного сигнала | | нормально открытый / нормально закрытый; (параметризуемый) | |
| Макс. падение напряжения коммутационного выхода DC | [V] | 2,5 | |
| Постоянный ток нагрузки коммутационного выхода DC | [mA] | 100 | |
| Защита от короткого замыкания | | да | |
| Тип защиты от короткого замыкания | | тактовый | |
| Защита от перегрузок по току | | да | |
| **Диапазон измерения/настройки** | | | |
| Заводская настройка | | масла; маслосодержащие среды; порошок | |
| **Время реакции** | | | |
| Время отклика | [s] | < 0,5 | |
| **Интерфейсы** | | | |
| Коммуникационный интерфейс | | IO-Link | |
| Способ передачи | | COM2 (38,4 kBaud) | |
| IO-Link проверка | | 1.1 | |
| Стандарт SDCI | | IEC 61131-9 | |
| SIO режим | | да | |
| Нужный тип порта | | A | |
| Аналоговые рабочие данные | | 1 | |
| Бинарные рабочие данные | | 2 | |
| Миним.время рабочего цикла | [ms] | 2,3 | |
| Поддерживаемые DeviceID | | **Режим работы** | **ID прибора** |
| | | default | 642 |
| **Условия эксплуатации** | | | |
| Температура окружающей среды | [°C] | -20...60 | |
| Температура хранения | [°C] | -40...85 | |
| Степень защиты | | IP 67; (при использовании вне взрывоопасной зоны: IP 68 / IP 69) | |
| **Испытания / одобрения** | | | |
| Маркировка ATEX | | Ex II 3D Ex tc IIIC T90°C Dc X | |
| | | Ex II 3G Ex nA IIC T4 Gc X | |
| ЭМС | | DIN EN 61000-6-2 | |
| | | DIN EN 61000-6-4 | закрытые резервуары |
| Ударопрочность | | DIN EN 60068-2-27 | 50 г (11 ms) |
| Вибропрочность | | DIN EN 60068-2-6 | 8 г (10...2000 Hz) |
| MTTF | [годы] | 222 | |
| **Механические данные** | | | |
| Вес | [g] | 329 | |
| Размеры | [mm] | Ø 30 / L = 255 | |

# LMT03A

## Датчик для обнаружения предельного уровня во взрывоопасных зонах

LMDCE-A12E-QSKG-1/US/3D/3G

| | |
|---|---|
| Материал | нерж. сталь (1.4404 / 316L); нерж. сталь (1.4571/316Ti); PEEK; PEI; FKM |
| Материалы корпуса в контакте с изм. средой | нерж. сталь (1.4404 / 316L); нерж. сталь (1.4571/316Ti); PEEK<br>характеристика поверхности: Ra < 0,8 µm / Rz = 4 µm; FKM |
| Подключение к процессу | резьбовое соединение G 1/2 уплотняющий конус |

### Дисплеи / Элементы управления

| | | |
|---|---|---|
| Дисплей | Состояние выхода | светодиод, жёлтый |
| | Рабочее состояние | светодиод, зелёный |

### Примечания

| | |
|---|---|
| Упаковочная величина | 1 шт. |

### электрическое подключение

Разъем: 1 x M12; кодировка: A; Контакты: позолоченый

Соединение

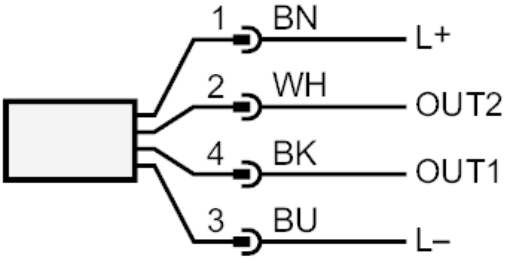


| | |
|---|---|
| OUT1: | Коммутационный выход IO-Link Teach |
| OUT2: | Коммутационный выход |
| | Цвета в соответствии с DIN EN 60947-5-2 |
| | Цвета жил : |
| BK = | черный |
| BN = | коричневый |
| BU = | синий |
| WH = | белый |