LDL220

Индуктивный датчик электропроводности

IND CONDUCTIVITY HYG G1/2 SC

Цифровое встречается с аналоговым: интегрируйте современные датчики IO-Link аналоговым способом. С помощью EIO104 у вас есть возможность реализовать два аналоговых сигнала от интеллектуальных датчиков IO-Link с несколькими рабочими значениями.

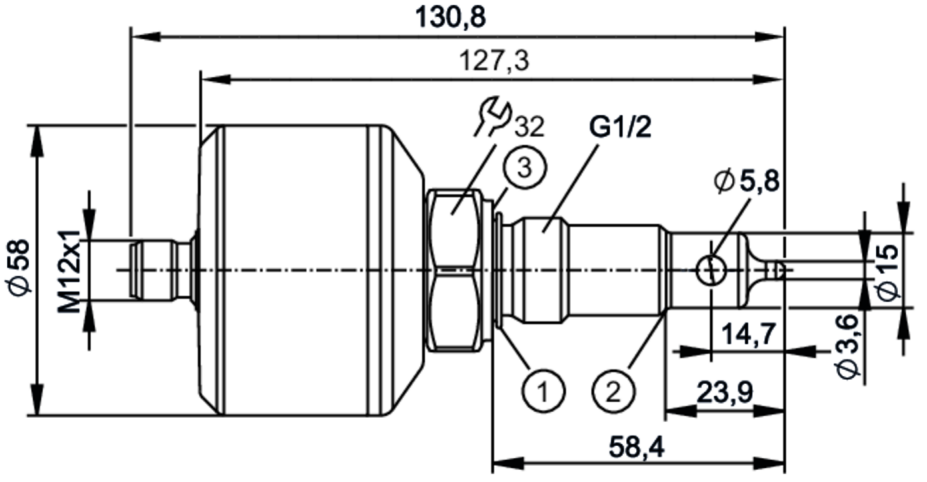

1 Прокладка FKM (для уплотнения на задней стороне - не устойчивый к давлению) / съемный
2 край прокладки Примечание: Прибор можно устанавливать только в соединение для уплотнительного конуса G1/2.
3 канавка для уплотнительного кольца DIN 3869-21

3A CE c UL us LISTED EC 1935/2004 EHEDG Certified FCM FDA IO-Link UK CA

Характеристики		
Количество входов и выходов	Количество аналоговых выходов: 1	
Подключение к процессу	резьбовое соединение G 1/2 внешняя резьба уплотняющий конус	
Приложение		
Особенности	позолоченные контакты	
Среда	Электропроводящие жидкости	
Примечание к среде	Вода	
	молоко	
	CIP-жидкости	
Запрещается использовать для	См. инструкцию по эксплуатации, глава "Применение в соответствии с назначением"	
Температура измеряемой среды [°C]	-25...100; (< 1 h: 150)	
Предел прочности по давлению	16 bar	1,6 MPa
Устойчивость к вакууму	-1000 mbar	-0,1 MPa
Электронные данные		
Рабочее напряжение [V]	18...30 DC	
Потребление тока [mA]	< 100	
Класс защиты	III	
Защита от переполюсовки	да	
Время задержки включения питания [s]	2	
Принцип измерения	inductive	

LDL220

Индуктивный датчик электропроводности

IND CONDUCTIVITY HYG G1/2 SC

Входы/выходы			
Количество входов и выходов		Количество аналоговых выходов: 1	
Выходы			
Общее количество выходов		1	
Выходной сигнал		аналоговый сигнал; IO-Link	
Функция выходного сигнала		Аналоговый выход масштабируемый; по выбору электропроводность / температура	
Количество аналоговых выходов		1	
Аналоговый выход по току	[mA]	4...20	
Наиб.нагрузка	[Ω]	500	
Диапазон измерения/настройки			
Измерение проводимости			
Диапазон измерения	[µS/cm]	100...1000000	
Разрешение	[µS/cm]	0...10.000	1
		10.000...100.000	10
		100.000...1.000.000	100
Измерение температуры			
Диапазон измерения	[°C]	-25...150	
Точность/ погрешность			
Измерение проводимости			
Точность (в диапазоне измерения)		2 % MW ± 25 µS/cm	
Дрейф	[%/K]	0,05 %/K MW	
Повторяемость		1 % MW ± 25 µS/cm	
Долговременная стабильность		1 % MW ± 25 µS/cm	
Измерение температуры			
Точность	[K]	20...50 °C: < ± 0,2 K; -25...150 °C: < ± 1,5 K	
Повторяемость	[K]	0,2	
Разрешение	[K]	0,1	
Время реакции			
Измерение проводимости			
Время отклика	[s]	< 2; (T09; Демпфирование = 0)	
Измерение температуры			
Время отклика	[s]	< 25; (T09)	
Интерфейсы			
Коммуникационный интерфейс		IO-Link	
Способ передачи		COM2 (38,4 kBaud)	
IO-Link проверка		1.1	
Стандарт SDCI		IEC 61131-9	
Профили		Smart Sensor - SSP 3.1	Measuring Sensor
		Common - I&D	Identification and Diagnosis

LDL220

Индуктивный датчик электропроводности

IND CONDUCTIVITY HYG G1/2 SC

SIO режим		нет	
Нужный тип порта		A	
Аналоговые рабочие данные		1	
Миним.время рабочего цикла	[ms]	6,4	
Поддерживаемые DeviceID		**Режим работы**	**ID прибора**
		default	922

Условия эксплуатации

Температура окружающей среды	[°C]	-40...60	
Температура хранения	[°C]	-40...85	
Степень защиты		IP 68; IP 69K; (7 дней / 3м глубина воды / 0,3 bar: IP 68)	

Испытания / одобрения

ЭМС		DIN EN 61000-6-2	
		DIN EN 61000-6-3	
Ударопрочность		DIN EN 60068-2-27	50 г (11 ms)
Вибропрочность		DIN EN 60068-2-6	20 г (10...2000 Hz)
MTTF	[годы]	131	

Механические данные

Вес	[g]	606,2
Материал		нерж. сталь (1.4404 / 316L); PEEK; PEI; FKM
Материалы корпуса в контакте с изм. средой		PEEK
Подключение к процессу		резьбовое соединение G 1/2 внешняя резьба уплотняющий конус

Примечания

Примечания	Примечание: Прибор можно устанавливать только в соединение для уплотнительного конуса G1/2.
	MW = Измеренное значение
Рекомендации	Цифровое встречается с аналоговым: интегрируйте современные датчики IO-Link аналоговым способом. С помощью EIO104 у вас есть возможность реализовать два аналоговых сигнала от интеллектуальных датчиков IO-Link с несколькими рабочими значениями.
Упаковочная величина	1 шт.

электрическое подключение

Разъем: 1 x M12 (EN 61067-2-101); кодировка: A; Контакты: позолоченый

LDL220

Индуктивный датчик электропроводности

IND CONDUCTIVITY HYG G1/2 SC

Соединение

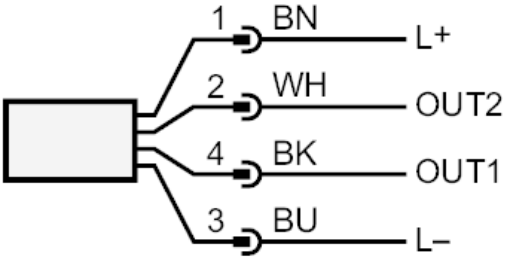

OUT1	IO-Link
OUT2	Аналоговый выход
	Цвета в соответствии с DIN EN 60947-5-2
	Цвета жил :
BK =	черный
BN =	коричневый
BU =	синий
WH =	белый