LDH290

Датчик влажности воздуха

AIR HUMIDITY SENSOR ANALOG

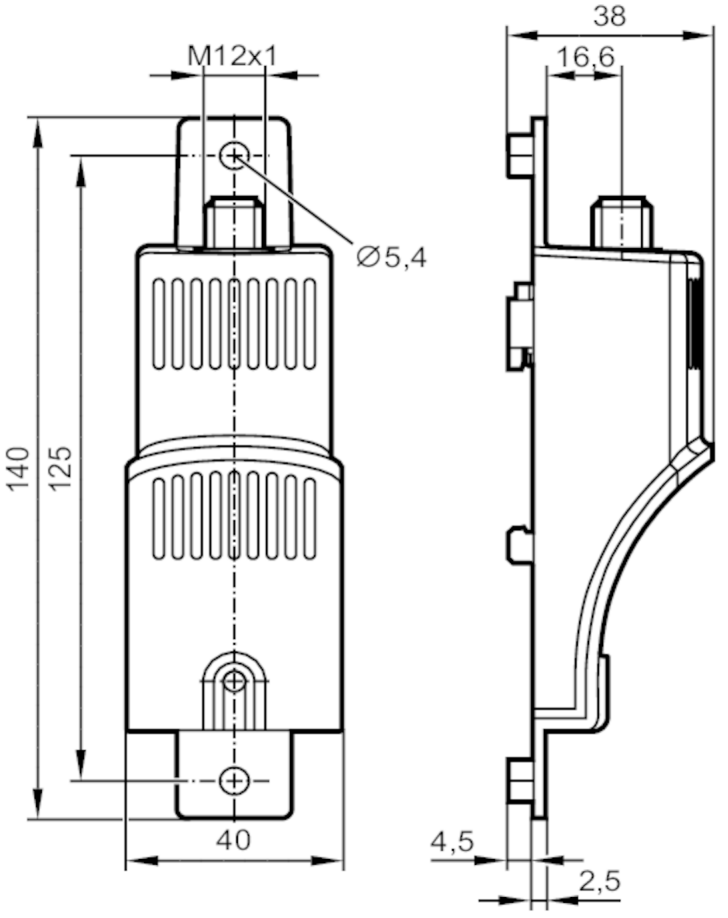

Характеристики		
Количество входов и выходов		Количество аналоговых выходов: 2
Приложение		
Особенности		позолоченные контакты
Электронные данные		
Рабочее напряжение	[V]	12...30 DC
Класс защиты		III
Защита от переполюсовки		да
Время задержки включения питания	[s]	< 1
Принцип измерения		емкостный
Входы/выходы		
Количество входов и выходов		Количество аналоговых выходов: 2
Выходы		
Общее количество выходов		2
Выходной сигнал		аналоговый сигнал

LDH290

Датчик влажности воздуха

AIR HUMIDITY SENSOR ANALOG

Количество аналоговых выходов		2	
Аналоговый выход по току	[mA]	4...20	
Наиб.нагрузка	[Ω]	(Ub - 12 V) / 20 mA	
Диапазон измерения/настройки			
Диапазон измерения	[% RH]	0...100	
Измерение температуры			
Диапазон измерения	[°C]	-40...60	
Точность/ погрешность			
Точность	[% RH]	4; (в диапазоне 20...80 % RH)	
Разрешение	[% RH]	0,1	
Измерение температуры			
Точность	[K]	± 1	
Разрешение	[K]	0,1	
Время реакции			
Время отклика	[s]	< 30; (T90)	
Измерение температуры			
Время отклика	[s]	< 300; (T90)	
Условия эксплуатации			
Температура окружающей среды	[°C]	-40...70	
Примечание к температуре окружающей среды		влажность применения: ≤ 90 % RH	
		без конденсации	
Температура хранения	[°C]	-40...85	
Примечание к температуре хранения		влажность среды хранения: ≤ 90 % RH	
		без конденсации	
Степень защиты		IP 20; (только датчик: IP 57)	
Испытания / одобрения			
ЭМС		DIN EN 61000-6-2	
		DIN EN 61000-6-4	
MTTF	[годы]	178	
Сертификат UL		Номер файла UL	E224228
Механические данные			
Вес	[g]	72,3	
Способ монтажа		Монтаж на DIN-рейке и панели; (TH35 (EN 60715) / M5)	
Размеры	[mm]	140 x 40 x 38	
Материал		пластмасса UL94 V-0; светло-серый	
Способ монтажа		вертикальный; подключение сверху	
Примечания			
Упаковочная величина		1 шт.	

LDH290

Датчик влажности воздуха

AIR HUMIDITY SENSOR ANALOG

электрическое подключение

Разъем: 1 x M12 (EN 61067-2-101); кодировка: A; Контакты: позолоченый

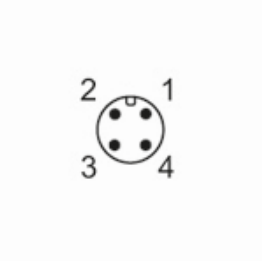

Соединение

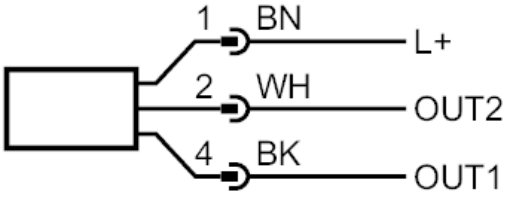

OUT1:	Аналоговый выход температура
OUT2:	Аналоговый выход влажность воздуха
	Цвета в соответствии с DIN EN 60947-5-2
	Цвета жил :
BK =	черный
BN =	коричневый
WH =	белый