KTE302

Capacitive touch sensor

KTEEFOEMMFRKG/2M/IO

FDA compliance only in conjunction with the FDA-compliant E12840 seal

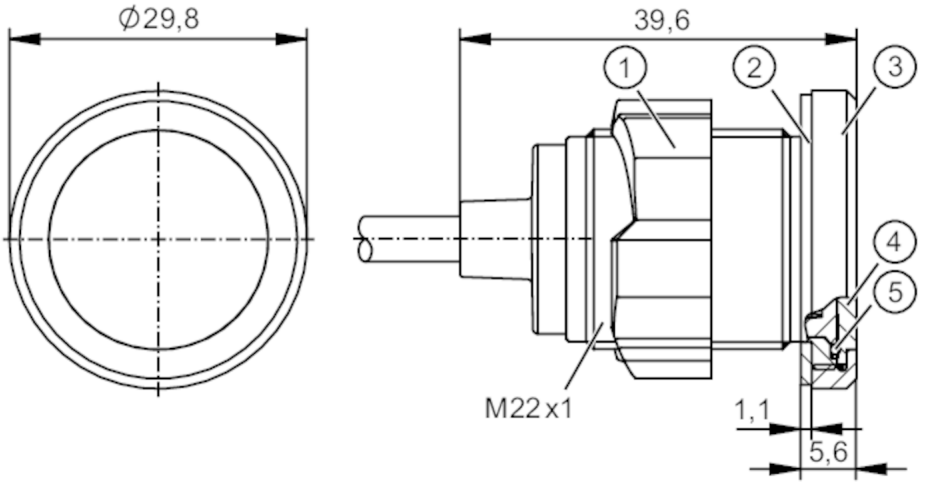

1 гайка (included in packaging)
2 Уплотнение ((fitted))
3,4,5 Табличка с символом + Уплотнение (optionally mounted)

Характеристики		
Электрическое исполнение		PNP/NPN; (параметризуемый)
Функция выходного сигнала		нормально открытый / нормально закрытый; (параметризуемый)
Коммуникационный интерфейс		IO-Link
Корпус		Резьбовой корпус
Размеры	[mm]	M22 x 1 / L = 39,6
Приложение		
Принцип работы		динамический; статический; бистабильный; combination; (параметризуемый)
Электронные данные		
Рабочее напряжение	[V]	8...32 DC
Класс защиты		III
Защита от переполюсовки		да
Потребление тока		< 7,2 mA; (LED off: Ub = 24 V)
		< 125 mA; (LED white, max. brightness: Ub = 8 V)
		< 79 mA; (LED white, max. brightness: Ub = 12 V)
		< 43 mA; (LED white, max. brightness: Ub = 24 V)
		< 35 mA; (LED white, max. brightness : Ub = 32 V)
Входы		
Общее количество входов		2
Коммутационный уровень high	[V]	> 19,2; (at 24 V safely on : Напряжение >= Ub*0,8)
Коммутационный уровень low	[V]	< 4,8; (at 24V safely off : Напряжение <= Ub*0,2)
Входы		according to the standard IEC 61131-2 (Typ 3)

KTE302

Capacitive touch sensor

KTEEFOEMMFRKG/2M/IO

Выходы		
Электрическое исполнение	PNP/NPN; (параметризуемый)	
Функция выходного сигнала	нормально открытый / нормально закрытый; (параметризуемый)	
Макс. падение напряжения коммутационного выхода DC [V]	1,5	
Постоянный ток нагрузки коммутационного выхода DC [mA]	200	
Защита от короткого замыкания	да	
Защита от перегрузок по току	да	
Время реакции		
Время отклика [ms]	64	
Программное обеспечение / Программирование		
Выбор параметров	нормально открытый / нормально закрытый; PNP/NPN; статический; динамический; бистабильный; combination; Задержка включения и выключения; яркость; sensitivity; Условия эксплуатации	
Интерфейсы		
Коммуникационный интерфейс	IO-Link	
Способ передачи	COM2 (38,4 kBaud)	
IO-Link проверка	1.1.3	
Профили	Smart Sensor - SSP 1.1	Fixed Switching Sensor
	Common - I&D	Identification and Diagnosis
	Extension	Sensor Control Wide
	Function	Locator
	Function	ProductURI
Миним.время рабочего цикла [ms]	13,2	
Поддерживаемые DeviceID	**Режим работы**	**ID прибора**
	default	1559
Условия эксплуатации		
Температура окружающей среды [°C]	-30...65	
Степень защиты	IP 65; IP 67; (IP 69K спереди)	
Испытания / одобрения		
ЭМС	EN 61000-4-2 ESD	4 kV CD / 8 kV AD
	EN 61000-4-3 ВЧ излучение	10 V/m / 3 V/m
	EN 61000-4-4 Burst	2 kV
	EN 61000-4-6 ВЧ проводимость	10 V
	IEC 61000-6-3, EN 55011	(Class B)
	IEC 61000-4-5 Surge	1 kV (L+ to L- , 42 Ω, 0,5 µF) / 0,5 kV (all cables to L- , 42 Ω, 0,5 µF)
Виброустойчивость	EN 60068-2-6 Fc	20 г (10...3000 Hz) / 50 циклов качания частоты; 1 октава в минуту в 3 осях
Ударопрочность	EN 60068-2-27 Ea	50 г 11 ms half-sine; 20 shocks each in every direction of the 3 coordinate axes

KTE302

Capacitive touch sensor

KTEEFOEMMFRKG/2M/IO

Постоянная ударопрочность		EN 60068-2-29 Eb	40 г 6 ms half-sine; 8000 shocks each in every direction of the 3 coordinate axes
MTTF	[годы]	218	
Механические данные			
Вес	[g]	122,2	
Корпус		Резьбовой корпус	
Размеры	[mm]	M22 x 1 / L = 39,6	
Обозначение резьбы		M22 x 1	
Материал		корпус: нерж.сталь; контргайка: PBT (полибутилентерефталат); Табличка с символом: PA (полиамид); Прокладка: NR	
Дисплеи / Элементы управления			
Дисплей		режим работы	светодиод, RGB конфигурируемый
Принадлежности			
Комплект поставки		крепежные гайки: 1 x M22	
		transparent symbol disc: 1	
		symbol sticker: 1	
		Прокладка: 1	
		О-кольцо: 1	
Принадлежности (необязательные)		Табличка с символом	
Примечания			
Упаковочная величина		1 шт.	

электрическое подключение

Кабель: 2 m, PUR (полиуретан), Ø 4,9 mm; 5 x 0,34 mm²

Соединение

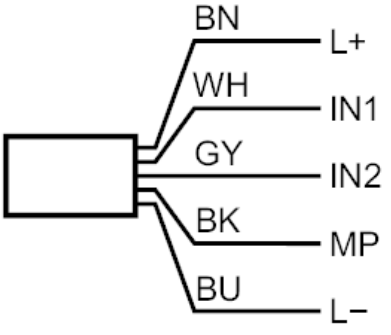

BN :	коричневый
WH :	белый
GY :	серый
BK:	черный
BU:	синий

BN	L+	
WH	IN1	
GY	L-	
BK	MP	DO (NO/NC) / IO-Link
BU	IN2	

MP: многофункциональный вход; DO: digital output; NO: NO; NC: NC

KTE302

Capacitive touch sensor

KTEEFOEMMFRKG/2M/IO

диаграммы и графики

application note relevant for the function

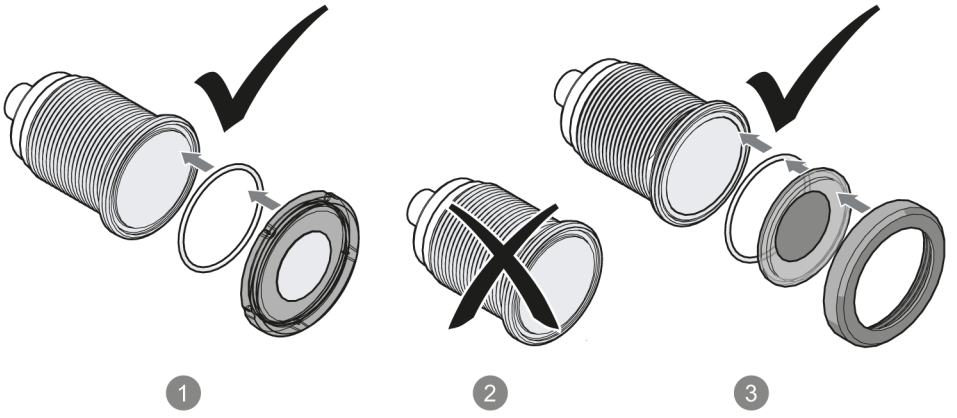

function only ensured with symbol disc (can be ordered separately)

1. function ensured with plastic disc
2. function not ensured without disc
3. function ensured with stainless steel disc