KTE101

Capacitive touch sensor

KTEEFOKMMFRKG/US/IO

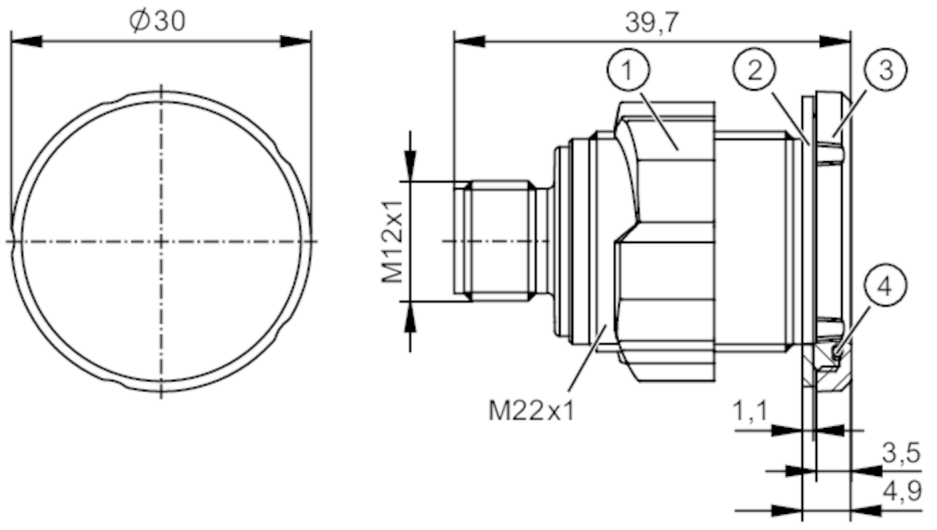

1,3,4 гайка, Табличка с символом + Уплотнение (included in packaging)
2 Уплотнение ((fitted))

Характеристики		
Электрическое исполнение		PNP/NPN; (параметризуемый)
Функция выходного сигнала		нормально открытый / нормально закрытый; (параметризуемый)
Коммуникационный интерфейс		IO-Link
Корпус		Резьбовой корпус
Размеры	[mm]	M22 x 1 / L = 39,7
Приложение		
Принцип работы		динамический; статический; бистабильный; combination; (параметризуемый)
Электронные данные		
Рабочее напряжение	[V]	8...32 DC
Класс защиты		III
Защита от переполюсовки		да
Потребление тока		< 7,2 mA; (LED off: Ub = 24 V)
		< 125 mA; (LED white, max. brightness: Ub = 8 V)
		< 79 mA; (LED white, max. brightness: Ub = 12 V)
		< 43 mA; (LED white, max. brightness: Ub = 24 V)
		< 35 mA; (LED white, max. brightness : Ub = 32 V)
Входы		
Общее количество входов		2
Коммутационный уровень high	[V]	> 19,2; (at 24 V safely on : Напряжение >= Ub*0,8)
Коммутационный уровень low	[V]	< 4,8; (at 24V safely off : Напряжение <= Ub*0,2)
Входы		according to the standard IEC 61131-2 (Typ 3)
Выходы		
Электрическое исполнение		PNP/NPN; (параметризуемый)
Функция выходного сигнала		нормально открытый / нормально закрытый; (параметризуемый)

KTE101

Capacitive touch sensor

KTEEFOKMMFRKG/US/IO

Макс. падение напряжения коммутационного выхода DC [V]	1,5		
Постоянный ток нагрузки коммутационного выхода DC [mA]	200		
Защита от короткого замыкания	да		
Защита от перегрузок по току	да		
Время реакции			
Время отклика [ms]	64		
Программное обеспечение / Программирование			
Выбор параметров	нормально открытый / нормально закрытый; PNP/NPN; статический; динамический; бистабильный; combination; Задержка включения и выключения; яркость; sensitivity; Условия эксплуатации		
Интерфейсы			
Коммуникационный интерфейс	IO-Link		
Способ передачи	COM2 (38,4 kBaud)		
IO-Link проверка	1.1.3		
Профили	Smart Sensor - SSP 1.1	Fixed Switching Sensor	
	Common - I&D	Identification and Diagnosis	
	Extension	Sensor Control Wide	
	Function	Locator	
	Function	ProductURI	
Миним.время рабочего цикла [ms]	13,2		
Поддерживаемые DeviceID	**Режим работы**	**ID прибора**	
	default	1559	
Условия эксплуатации			
Температура окружающей среды [°C]	-30...65		
Степень защиты	IP 65; IP 67; (IP 69K спереди)		
Испытания / одобрения			
ЭМС	EN 61000-4-2 ESD	4 kV CD / 8 kV AD	
	EN 61000-4-3 ВЧ излучение	10 V/m / 3 V/m	
	EN 61000-4-4 Burst	2 kV	
	EN 61000-4-6 ВЧ проводимость	10 V	
	IEC 61000-6-3, EN 55011	(Class B)	
	IEC 61000-4-5 Surge	1 kV (L+ to L- , 42 Ω, 0,5 µF) / 0,5 kV (all cables to L- , 42 Ω, 0,5 µF)	
Виброустойчивость	EN 60068-2-6 Fc	20 г (10...3000 Hz) / 50 циклов качания частоты; 1 октава в минуту в 3 осях	
Ударопрочность	EN 60068-2-27 Ea	50 г 11 ms half-sine; 20 shocks each in every direction of the 3 coordinate axes	
Постоянная ударопрочность	EN 60068-2-29 Eb	40 г 6 ms half-sine; 8000 shocks each in every direction of the 3 coordinate axes	
MTTF [годы]	218		

KTE101

Capacitive touch sensor

KTEEFOKMMFRKG/US/IO

Механические данные		
Вес	[g]	48,4
Корпус		Резьбовой корпус
Размеры	[mm]	M22 x 1 / L = 39,7
Обозначение резьбы		M22 x 1
Материал		корпус: PA (полиамид); контргайка: PBT (полибутилентерефталат); Табличка с символом: PA (полиамид); Прокладка: NR

Дисплеи / Элементы управления		
Дисплей	режим работы	светодиод, RGB конфигурируемый

Принадлежности	
Комплект поставки	крепежные гайки: 1 x M22
	transparent symbol disc: 1
	symbol sticker: 1
	Прокладка: 1
	O-кольцо: 1
Принадлежности (необязательные)	Табличка с символом

Примечания	
Упаковочная величина	1 шт.

электрическое подключение

Разъем: 1 x M12; кодировка: A

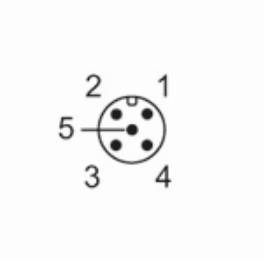

Соединение

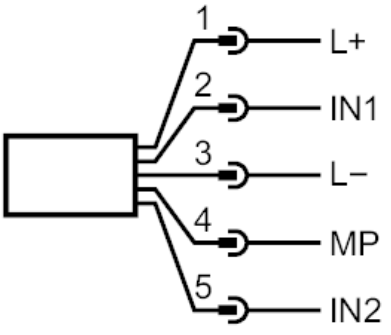

1	L+	
2	IN1	
3	L-	
4	MP	DO (NO/NC) / IO-Link
5	IN2	

MP: многофункциональный вход; DO: digital output; NO: NO; NC: NC

KTE101

Capacitive touch sensor

KTEEFOKMMFRKG/US/IO

диаграммы и графики

application note relevant for the function

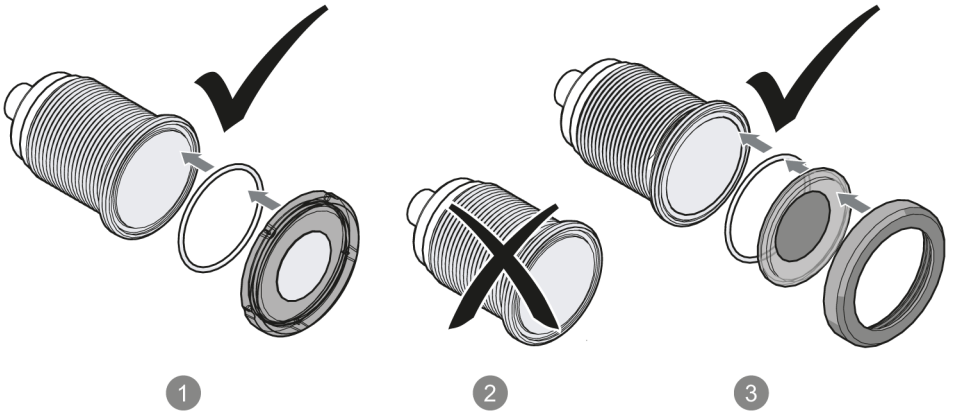

function only ensured with symbol disc (can be ordered separately)

1. function ensured with plastic disc
2. function not ensured without disc
3. function ensured with stainless steel disc