KQ6004

Емкостной датчик

KQ-3120NFPKG/2T/0,04M/AS

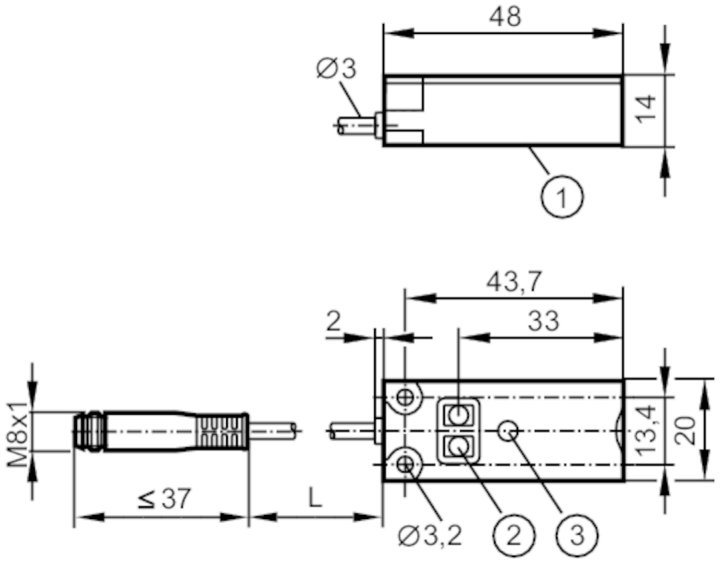

1 Чувствительная поверхность
2 Кнопки для программирования
3 светодиод

Характеристики		
Электрическое исполнение		PNP
Функция выходного сигнала		нормально открытый / нормально закрытый; (по выбору)
Диапазон срабатывания	[mm]	12
Коммуникационный интерфейс		IO-Link
Корпус		Прямоугольный
Размеры	[mm]	20 x 14 x 48
Приложение		
Установка		обнаружение через неметаллическую стенку контейнера или на обводных трубах
Среда		сухой сыпучий материал; жидкости
Электронные данные		
Рабочее напряжение	[V]	10...30 DC
Потребление тока	[mA]	< 17
Класс защиты		III
Защита от переполюсовки		да
Принцип измерения		емкостный
Выходы		
Электрическое исполнение		PNP
Функция выходного сигнала		нормально открытый / нормально закрытый; (по выбору)
Макс. падение напряжения коммутационного выхода DC	[V]	2,5
Постоянный ток нагрузки коммутационного выхода DC	[mA]	100

KQ6004

Емкостной датчик

KQ-3120NFPKG/2T/0,04M/AS

Частота переключения DC	[Hz]	10	
Защита от короткого замыкания		да	
Тип защиты от короткого замыкания		тактовый	
Защита от перегрузок по току		да	
Диапазон контроля			
Диапазон срабатывания	[mm]	12	
Реальное расстояние срабатывания Sr	[mm]	12 ± 10 %	
Точность/ погрешность			
Гистерезис	[% от Sr]	1...15	
Смещение точки переключения	[% от Sr]	-20...20	
Интерфейсы			
Коммуникационный интерфейс		IO-Link	
Способ передачи		COM1 (4,8 kBaud)	
IO-Link проверка		1.1	
Стандарт SDCI		IEC 61131-9 CDV	
Профили		Smart Sensor - SSP 0	Generic Profiled Sensor
		Function	Multiple switching signal
		Function	Process data variable
		Function	Teach channel
SIO режим		да	
Миним.время рабочего цикла	[ms]	100,8	
Поддерживаемые DeviceID		**Режим работы**	**ID прибора**
		default	371
Условия эксплуатации			
Температура окружающей среды	[°C]	-25...80	
Степень защиты		IP 65; IP 67; IP 69K	
Испытания / одобрения			
ЭМС		EN 61000-4-2 ESD	8 kV AD
		EN 61000-4-3 ВЧ излучение	10 V/m
		EN 61000-4-4 Burst	2 kV
		EN 61000-4-6 ВЧ проводимость	3 V
		EN 55011	класс B
Ударопрочность		EN 60068-2-27	30 г 6 ударов / 11 мс полусинуса (x, y, z)
Вибропрочность		EN 60068-2-6	(10...55 Hz) / 1 мм амплитуда, период колебаний 5 мин., 30 мин. в зависимости от оси при резонансе или 55 Гц
MTTF	[годы]	725	
Сертификат UL		Ta	-25...80 °C
		Enclosure type	Type 1
		напряжение питания	Limited Voltage/Current

KQ6004

Емкостной датчик

KQ-3120NFPKG/2T/0,04M/AS

Механические данные		
Вес	[g]	25,2
Корпус		Прямоугольный
Монтаж		незаподлицо
Размеры	[mm]	20 x 14 x 48
Материал		корпус: PBT (полибутилентерефталат) усиленное стекловолокно; Кнопки / светодиод: TPE-U; крышка: PC усиленное стекловолокно

Дисплеи / Элементы управления		
Дисплей	Состояние выхода	1 x светодиод, жёлтый
Функция обучения		да
Электронная блокировка		да

Примечания	
Упаковочная величина	1 шт.

электрическое подключение - разъем

Кабель: 0,04 m, PVC (поливинилхлорид); 3 x 0,14 mm²

Разъем: 1 x M8; кодировка: A

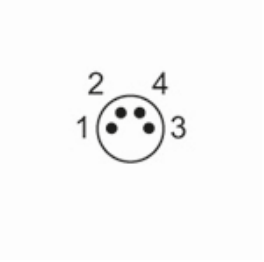

Соединение

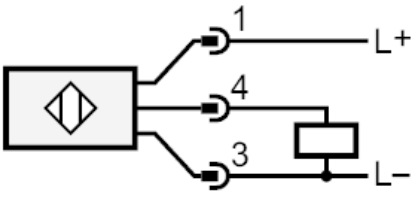

4: OUT / IO-Link