KQ5101

Емкостной датчик

KQ-3120NFPKG/0,1M/US

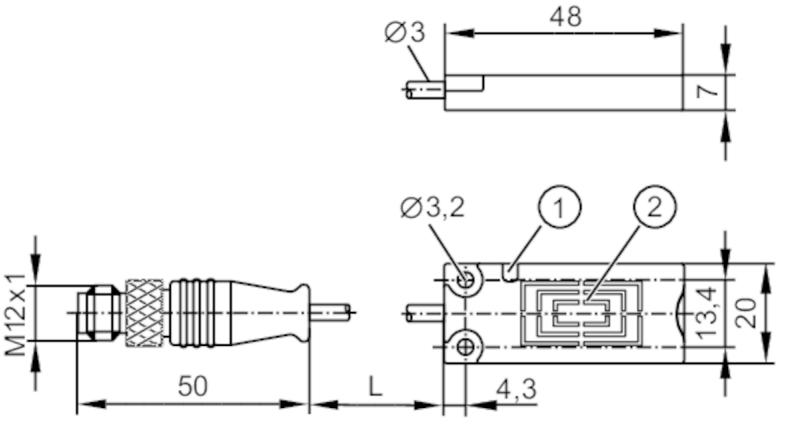

1 светодиод
2 Чувствительная поверхность

Характеристики		
Электрическое исполнение		PNP
Функция выходного сигнала		нормально открытый / нормально закрытый; (по выбору)
Диапазон срабатывания	[mm]	12
Коммуникационный интерфейс		IO-Link
Корпус		Прямоугольный
Размеры	[mm]	20 x 7 x 48
Электронные данные		
Рабочее напряжение	[V]	10...30 DC
Потребление тока	[mA]	< 17
Класс защиты		III
Защита от переполюсовки		да
Принцип измерения		емкостный
Выходы		
Электрическое исполнение		PNP
Функция выходного сигнала		нормально открытый / нормально закрытый; (по выбору)
Макс. падение напряжения коммутационного выхода DC	[V]	2,5
Постоянный ток нагрузки коммутационного выхода DC	[mA]	100
Частота переключения DC	[Hz]	10
Защита от короткого замыкания		да
Защита от перегрузок по току		да
Диапазон контроля		
Диапазон срабатывания	[mm]	12

KQ5101

Емкостной датчик

KQ-3120NFPKG/0,1M/US

Реальное расстояние срабатывания Sr [mm]	12 ± 10 %	
Точность/ погрешность		
Гистерезис [% от Sr]	1...15	
Смещение точки переключения [% от Sr]	-20...20	
Программное обеспечение / Программирование		
Выбор параметров	только через IO-Link	
Интерфейсы		
Коммуникационный интерфейс	IO-Link	
Способ передачи	COM1 (4,8 kBaud)	
IO-Link проверка	1.1	
Стандарт SDCI	IEC 61131-9 CDV	
Профили	Smart Sensor - SSP 0	Generic Profiled Sensor
	Function	Multiple switching signal
	Function	Process data variable
	Function	Teach channel
SIO режим	да	
Миним.время рабочего цикла [ms]	100,8	
Поддерживаемые DeviceID	**Режим работы**	**ID прибора**
	default	371
Условия эксплуатации		
Температура окружающей среды [°C]	-25...80	
Примечание к температуре окружающей среды	для применения в UL : ...50 °C	
Степень защиты	IP 65; IP 67; IP 69K	
Испытания / одобрения		
ЭМС	EN 61000-4-2	8 kV AD
	EN 61000-4-3	10 V/m
	EN 61000-4-4	2 kV
	EN 61000-4-6	3 V
	EN 55011	класс B
Виброустойчивость	EN 60068-2-6 Fc	(10...55 Hz) / 1 мм амплитуда, период колебаний 5 мин., 30 мин. в зависимости от оси при резонансе или 55 Гц
Ударопрочность	EN 60068-2-27 Ea	30 г 6 ударов / 11 мс полусинуса (x, y, z)
MTTF [годы]	771	
Сертификат UL	Ta	-25...50 °C
	Enclosure type	Type 1
	напряжение питания	Class 2
Механические данные		
Вес [g]	27,4	
Корпус	Прямоугольный	
Монтаж	незаподлицо	

KQ5101

Емкостной датчик

KQ-3120NFPKG/0,1M/US

Размеры [mm]	20 x 7 x 48	
Материал	PBT (полибутилентерефталат); TPE-U; нерж.сталь	

Дисплеи / Элементы управления

Дисплей	Состояние выхода	1 x светодиод, жёлтый

Примечания

Упаковочная величина	1 шт.

электрическое подключение - разъем

Кабель: 0,1 m, PUR (полиуретан), Ø 2,9 mm

Разъем: 1 x M12; кодировка: A

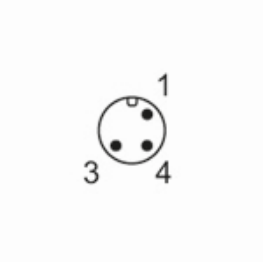

Соединение

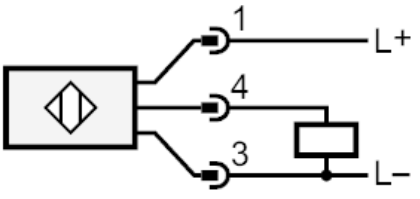

4: OUT / IO-Link