KQ1001

Датчик уровня

KQ-5xxxNFPKG/IO/0,1M/US

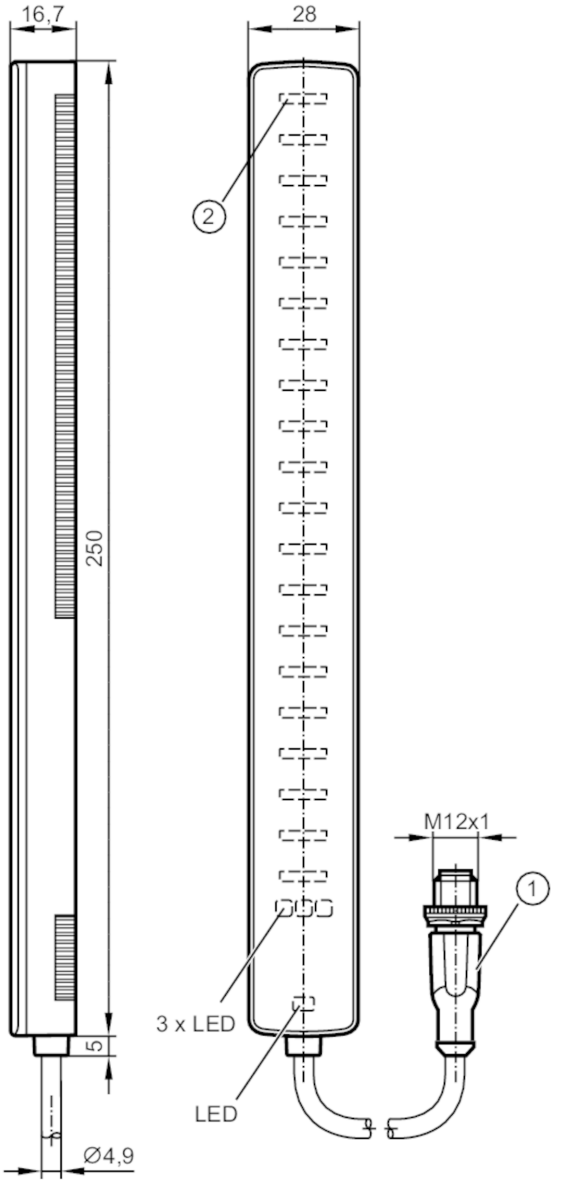

1 Разъём
2 Светодиодная шкала

Характеристики	
Электрическое исполнение	PNP/NPN; (параметризуемый)
Коммуникационный интерфейс	IO-Link
Корпус	Прямоугольный
Размеры [mm]	255 x 28 x 16,7

Приложение	
Применение	Непрерывное измерение уровня за неметаллическими и непроводящими поверхностями

KQ1001

Датчик уровня

KQ-5xxxNFPKG/IO/0,1M/US

Среда		сухой сыпучий материал; жидкие растворы; масла
Запрещается использовать для		очень клейкая среда
Электронные данные		
Рабочее напряжение	[V]	10...30 DC; (IO-Link: 18...30 DC)
Потребление тока	[mA]	< 50
Класс защиты		III
Защита от переполюсовки		да
Макс. время задержки при включении	[ms]	1300
Принцип измерения		емкостный
Входы/выходы		
Количество входов и выходов		Количество цифровых выходов: 3
Выходы		
Электрическое исполнение		PNP/NPN; (параметризуемый)
Количество цифровых выходов		3
Постоянный ток нагрузки коммутационного выхода DC	[mA]	200
Макс. сопротивление коммутационного выхода	[Ω]	8
Защита от короткого замыкания		да
Тип защиты от короткого замыкания		тактовый
Защита от перегрузок по току		да
Диапазон контроля		
Диапазон измерения	[mm]	< 200
Диапазон измерения/настройки		
Диапазон обнаружения	[mm]	228
Точка срабатывания SP	[%]	5...95
Точка сброса rP	[%]	4...94
С шагом в	[%]	1
Точность/ погрешность		
Повторяемость	[% от конечного значения]	2
Отклонение смещения	[% от конечного значения]	4
Разрешение	[% от конечного значения]	1
Отклонение линейности	[% от конечного значения]	1

KQ1001

Датчик уровня

KQ-5xxxNFPKG/IO/0,1M/US

Время реакции			
Время отклика	[ms]	1300	
Программное обеспечение / Программирование			
Выбор параметров		Демпфирование; гистерезис / окно; индикация ошибок и неисправностей; функция диагностики; Чувствительность; внутренняя температура; ограничение диапазона измерения; с регулируемой задержкой включения; калибровка нуля; направление установки; Светодиоды можно отключить	
Интерфейсы			
Коммуникационный интерфейс		IO-Link	
Способ передачи		COM2 (38,4 kBaud)	
IO-Link проверка		1.1	
Стандарт SDCI		IEC 61131-9	
Профили		Smart Sensor - SSP 3.1	Measuring Sensor
		Common - I&D	Identification and Diagnosis
SIO режим		да	
Нужный тип порта		A	
Аналоговые рабочие данные		1	
Бинарные рабочие данные		3	
Миним.время рабочего цикла	[ms]	7,2	
Рабочие данные IO-Link (циклические)		**Функция**	**длина бита**
		рабочее значение	16
		показатель	8
		состоянием прибора	4
		бинарная информация о переключении	3
IO-Link функции (ациклические)		направление установки; ограничение чувствительных элементов; Чувствительность; минимальный порог распознавания; Характеристика в случае ошибки; задержка ошибки; Демпфирование; режим светодиод; счётчик циклов включения; счетчик часов работы; счётчик циклов переключения; мин./макс. рабочее значение; внутренняя температура; мин./макс. внутренняя температура; уровень диагностических данных	
Поддерживаемые DeviceID		**Режим работы**	**ID прибора**
		default	924
Примечание		Дополнительную информацию см. в файле PDF IODD в разделе «Файлы для скачивания».	
Условия эксплуатации			
Применение		DIN EN 60654-1 класс применения B2	
Температура окружающей среды	[°C]	-20...80	
Температура хранения	[°C]	-25...85	
Степень защиты		IP 65	

KQ1001

Датчик уровня

KQ-5xxxNFPKG/IO/0,1M/US

Испытания / одобрения			
ЭМС		DIN EN 61000-6-4 30 - 230 MHz	40 dBµV/m QP / 10 m расстояние
		230 - 1 GHz	47 dBµV/m QP / 10 m расстояние
		DIN EN 61000-4-2	± 25 kV AD / ± 25 kV CD
		DIN EN 61000-4-3	80 MHz - / 1 GHz 10 V/m
		DIN EN 61000-4-4	± 2.5 kV / 5 kHz
			± 2.5 kV / 100 kHz
		DIN EN 61000-4-6	10 V
Ударопрочность		EN 60068-2-27	15 г 11 ms
Вибропрочность		EN 60068-2-6	5 г (10...2000 Hz)
MTTF	[годы]	290,43	
Сертификат UL		Ta	-25...60 °C
		Enclosure type	Type 1
		напряжение питания	Limited Voltage/Current
		Регистрационный номер UL	D006
		Номер файла UL	E174191
Механические данные			
Вес	[g]	377,5	
Корпус		Прямоугольный	
Размеры	[mm]	255 x 28 x 16,7	
Материал		PBT (полибутилентерефталат); PC;	
Дисплеи / Элементы управления			
Дисплей		режим работы	1 x светодиод, зелёный
		Состояние выхода	3 x светодиод, жёлтый
		Функция	20 x светодиод, зелёный
Принадлежности			
Комплект поставки		изолента: 1 x (1,2 x 23 x 240 mm)	
Принадлежности (необязательные)		Монтажный адаптер: 2, E12675	
		Монтажный адаптер: 2, E12676	
		Фиксирующий хомут: 5, E10880	
		изолента: 10, E12677	
Примечания			
Примечания		при использовании на IO-Link мастерах класса B, коммутационные выходы OUT2, OUT3 должны быть отключены	
Упаковочная величина		1 шт.	

электрическое подключение

Разъем: 1 x M12; кодировка: A

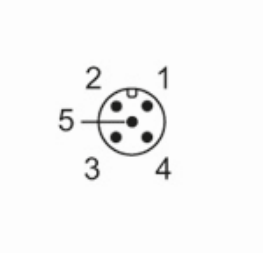

KQ1001

Датчик уровня

KQ-5xxxNFPKG/IO/0,1M/US

Соединение

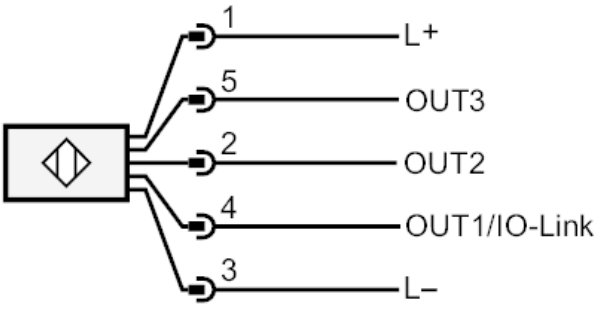

электрическое подключение - разъем

Кабель: 0,1 m, PUR (полиуретан)