KI6006

Емкостной датчик

KI-3250NFNKG/PL/2P/IO/10M/PUR

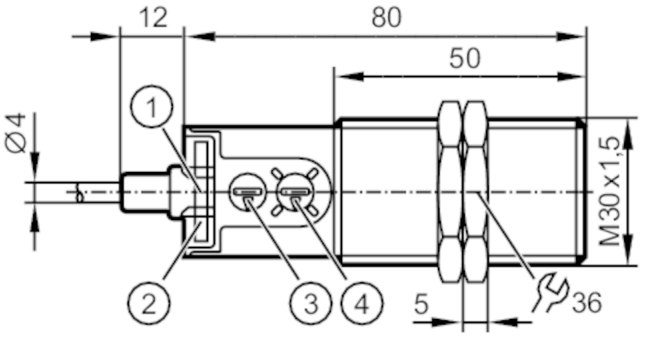

1 светодиод жёлтый Состояние выхода
2 светодиод зелёный Сигнал
3 с потенциометром Диапазон срабатывания
4 с потенциометром Функция переключения

Характеристики		
Электрическое исполнение		NPN
Функция выходного сигнала		нормально открытый / нормально закрытый; (по выбору)
Диапазон срабатывания	[mm]	0,5...40
Коммуникационный интерфейс		IO-Link
Корпус		Резьбовой корпус
Размеры	[mm]	M30 x 1,5 / L = 92
Приложение		
Особенности		Световая индикация, упрощающая процедуру установки
Электронные данные		
Рабочее напряжение	[V]	10...30 DC
Потребление тока	[mA]	< 22
Класс защиты		III
Защита от переполюсовки		да
Выходы		
Электрическое исполнение		NPN
Функция выходного сигнала		нормально открытый / нормально закрытый; (по выбору)
Макс. падение напряжения коммутационного выхода DC	[V]	2,5
Постоянный ток нагрузки коммутационного выхода DC	[mA]	200
Частота переключения DC	[Hz]	30
Защита от короткого замыкания		да
Защита от перегрузок по току		да
Диапазон контроля		
Диапазон срабатывания	[mm]	0,5...40

KI6006

Емкостной датчик

KI-3250NFNKG/PL/2P/IO/10M/PUR

Настраиваемое расстояние срабатывания	да	
Заводская настройка расстояния срабатывания [mm]	25	
Реальное расстояние срабатывания Sr [mm]	25 ± 10 %	
Точность/ погрешность		
Гистерезис [% от Sr]	1...15	
Смещение точки переключения [% от Sr]	-10...10	
Интерфейсы		
Коммуникационный интерфейс	IO-Link	
Способ передачи	COM2 (38,4 kBaud)	
IO-Link проверка	1.1	
Стандарт SDCI	IEC 61131-9	
Профили	Smart Sensor - SSP 0	Generic Profiled Sensor
	Function	Device identification
	Function	Multiple switching signal
	Function	Process data variable
	Function	Device diagnosis
Нужный тип порта	A	
Миним.время рабочего цикла [ms]	20	
IO-Link функции (ациклические)	специфичный для приложения тег; счетчик часов работы; нормально открытый / нормально закрытый (конфигурируемый); PNP / NPN (parametrierbar); Уставка пороговой точки; Гистерезис	
Поддерживаемые DeviceID	**Режим работы**	**ID прибора**
	default	1077
Условия эксплуатации		
Температура окружающей среды [°C]	-25...80	
Степень защиты	IP 65; IP 67	
Испытания / одобрения		
ЭМС	EN 61000-4-2	30 kV AD / 4 kV CD
	EN 61000-4-3	10 V/m
	EN 61000-4-4	2 kV
	EN 61000-4-6	10 V
	EN 55011	класс B
Виброустойчивость	DIN EN 60947-5-2	1 мм амплитуда, период колебаний 5 мин., 30 мин. в зависимости от оси при резонансе или 55 Гц
Ударопрочность	DIN EN 60947-5-2	30 г 6 ударов / 11 мс полусинуса (x, y, z)
Сертификат UL	Ta	-25...60 °C
	Enclosure type	Type 1
	напряжение питания	Limited Voltage/Current
	Регистрационный номер UL	D002
	Номер файла UL	E174191

KI6006

Емкостной датчик

KI-3250NFNKG/PL/2P/IO/10M/PUR

Механические данные		
Вес [g]	279	
Корпус	Резьбовой корпус	
Монтаж	незаподлицо	
Размеры [mm]	M30 x 1,5 / L = 92	
Обозначение резьбы	M30 x 1,5	
Материал	Корпус: PP; с потенциометром: PP	
Дисплеи / Элементы управления		
Дисплей	Состояние выхода	1 x светодиод, жёлтый
	режим работы	1 x светодиод, зелёный
	Помощь при настройке	12 x светодиод, зелёный
Световая индикация, упрощающая процедуру установки	да	
Принадлежности		
Комплект поставки	крепежные гайки: 2	
Примечания		
Упаковочная величина	1 шт.	

электрическое подключение

Кабель: 10 m, PUR (полиуретан), Ø 4 mm; 3 x 0,34 mm²

Соединение

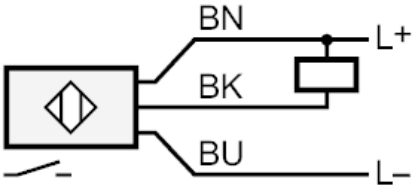

BK:	OUT / IO-Link
	Цвета жил :
BK =	черный
BN =	коричневый
BU =	синий