KI6001

Емкостной датчик

KI-3250NFPKG/PL/2P/IO

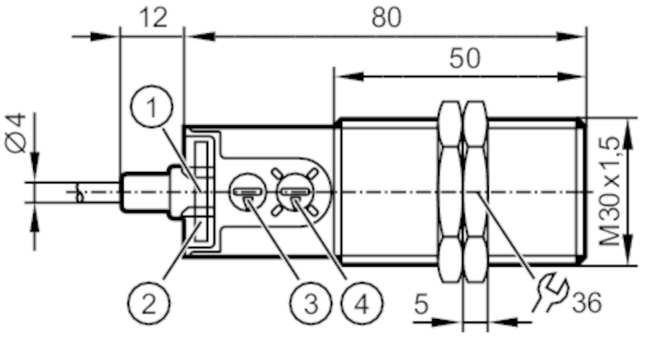

1 светодиод жёлтый Состояние выхода
2 светодиод зелёный Сигнал
3 с потенциометром Диапазон срабатывания
4 с потенциометром Функция переключения

Характеристики		
Электрическое исполнение		PNP
Функция выходного сигнала		нормально открытый / нормально закрытый; (по выбору)
Диапазон срабатывания	[mm]	0,5...40
Коммуникационный интерфейс		IO-Link
Корпус		Резьбовой корпус
Размеры	[mm]	M30 x 1,5 / L = 92
Приложение		
Особенности		Световая индикация, упрощающая процедуру установки
Температура измеряемой среды	[°C]	-25...110
Электронные данные		
Рабочее напряжение	[V]	10...30 DC
Потребление тока	[mA]	< 22
Класс защиты		III
Защита от переполюсовки		да
Выходы		
Электрическое исполнение		PNP
Функция выходного сигнала		нормально открытый / нормально закрытый; (по выбору)
Макс. падение напряжения коммутационного выхода DC	[V]	2,5
Постоянный ток нагрузки коммутационного выхода DC	[mA]	200
Частота переключения DC	[Hz]	30
Защита от короткого замыкания		да
Защита от перегрузок по току		да

KI6001

Емкостной датчик

KI-3250NFPKG/PL/2P/IO

Диапазон контроля			
Диапазон срабатывания	[mm]	0,5...40	
Настраиваемое расстояние срабатывания		да	
Заводская настройка расстояния срабатывания	[mm]	25	
Реальное расстояние срабатывания Sr	[mm]	25 ± 10 %	
Точность/ погрешность			
Гистерезис	[% от Sr]	1...15	
Смещение точки переключения	[% от Sr]	-10...10	
Интерфейсы			
Коммуникационный интерфейс		IO-Link	
Способ передачи		COM2 (38,4 kBaud)	
IO-Link проверка		1.1	
Стандарт SDCI		IEC 61131-9	
Профили		Smart Sensor - SSP 0	Generic Profiled Sensor
		Function	Device identification
		Function	Multiple switching signal
		Function	Process data variable
		Function	Device diagnosis
SIO режим		да	
Нужный тип порта		A	
Миним.время рабочего цикла	[ms]	20	
IO-Link функции (ациклические)		специфичный для приложения тег; счетчик часов работы; нормально открытый / нормально закрытый (конфигурируемый); PNP / NPN (parametrierbar); Уставка пороговой точки; Гистерезис	
Поддерживаемые DeviceID		**Режим работы**	**ID прибора**
		default	689
Условия эксплуатации			
Температура окружающей среды	[°C]	-25...80	
Степень защиты		IP 65; IP 67; IP 69K	
Испытания / одобрения			
ЭМС		EN 61000-4-2	30 kV AD / 4 kV CD
		EN 61000-4-3	10 V/m
		EN 61000-4-4	2 kV
		EN 61000-4-6	10 V
		EN 55011	класс B
Виброустойчивость		DIN EN 60947-5-2	1 мм амплитуда, период колебаний 5 мин., 30 мин. в зависимости от оси при резонансе или 55 Гц
Ударопрочность		DIN EN 60947-5-2	30 г 6 ударов / 11 мс полусинуса (x, y, z)

KI6001

Емкостной датчик

KI-3250NFPKG/PL/2P/IO

Сертификат UL	Ta	-25...60 °C
	Enclosure type	Type 1
	напряжение питания	Limited Voltage/Current
	Регистрационный номер UL	D002
	Номер файла UL	E174191

Механические данные

Вес	[g]	100,2
Корпус		Резьбовой корпус
Монтаж		незаподлицо
Размеры	[mm]	M30 x 1,5 / L = 92
Обозначение резьбы		M30 x 1,5
Материал		PBT (полибутилентерефталат); PC; POM

Дисплеи / Элементы управления

Дисплей	Состояние выхода	1 x светодиод, жёлтый
	режим работы	1 x светодиод, зелёный
	Помощь при настройке	12 x светодиод, зелёный
Световая индикация, упрощающая процедуру установки		да

Принадлежности

Комплект поставки	крепежные гайки: 2

Примечания

Упаковочная величина	1 шт.

электрическое подключение

Кабель: 2 m, PUR (полиуретан), Ø 4 mm; 3 x 0,34 mm²

Соединение

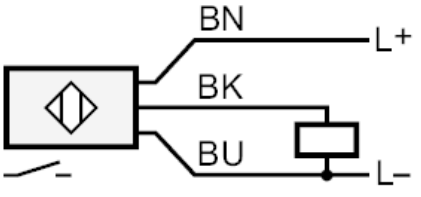

BK:	OUT / IO-Link
	Цвета жил :
BK =	черный
BN =	коричневый
BU =	синий