KI530A

Емкостной датчик

KIE4150NCPKG/IO/3D

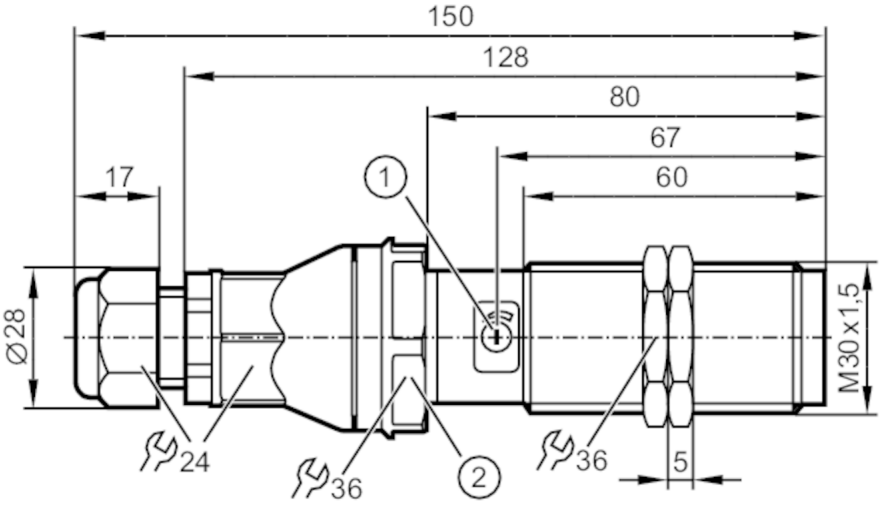

1 с потенциометром
2 Момент затяжки 10 Nm

Характеристики		
Электрическое исполнение		PNP
Функция выходного сигнала		комплементарный
Диапазон срабатывания	[mm]	3...26
Коммуникационный интерфейс		IO-Link
Корпус		Резьбовой корпус
Размеры	[mm]	M30 x 1,5 / L = 150
Электронные данные		
Рабочее напряжение	[V]	10...30 DC
Номинальное напряжение изоляции	[V]	60
Потребление тока	[mA]	< 22
Класс защиты		III
Защита от перепутывания полярности		да
Макс. время задержки при включении	[ms]	300
Принцип измерения		емкостный
Выходы		
Электрическое исполнение		PNP
Функция выходного сигнала		комплементарный
Макс. падение напряжения коммутационного выхода DC	[V]	2,5
Макс. ток утечки	[mA]	0,1
Постоянный ток нагрузки коммутационного выхода DC	[mA]	200

KI530A

Емкостной датчик

KIE4150NCPKG/IO/3D

Кратковременный ток нагрузки коммутационного выхода	[mA]	200
Частота переключения DC	[Hz]	10
Защита от короткого замыкания		да
Тип защиты от короткого замыкания		тактовый
Защита от перегрузок по току		да
Диапазон контроля		
Диапазон срабатывания	[mm]	3...26
Настраиваемое расстояние срабатывания		да
Реальное расстояние срабатывания Sr	[mm]	15 ± 10 %
Точность/ погрешность		
Гистерезис	[% от Sr]	1...15
Смещение точки переключения	[% от Sr]	-20...20
Интерфейсы		
Коммуникационный интерфейс		IO-Link
Способ передачи		COM2 (38,4 kBaud)
IO-Link проверка		1.1
Стандарт SDCI		IEC 61131-9
Профили		Smart Sensor - SSP 0 / Generic Profiled Sensor
		Function / Device identification
		Function / Multiple switching signal
		Function / Process data variable
		Function / Device diagnosis
SIO режим		да
Нужный тип порта		A
Миним.время рабочего цикла	[ms]	20
IO-Link функции (ациклические)		специфичный для приложения тег; счетчик часов работы; PNP / NPN (parametrierbar); Уставка пороговой точки; Гистерезис
Поддерживаемые DeviceID		**Режим работы** / **ID прибора**
		default / 1286
Условия эксплуатации		
Температура окружающей среды	[°C]	-20...60
Степень защиты		IP 65; IP 67
Испытания / одобрения		
Маркировка ATEX		Ex II 3D Ex tc IIIC T90°C Dc
		Ex BVS 20 ATEX E 058 X; IECEx BVS 20.0061X

KI530A

Емкостной датчик

KIE4150NCPKG/IO/3D

ЭМС	EN 61000-4-2 ESD	kV / 8 kV AD
	EN 61000-4-3 ВЧ излучение	3 V/m (80...2000 MHz)
	EN 61000-4-4 Burst	2 kV
	EN 61000-4-6 ВЧ проводимость	3 V 0,15...80 MHz
	EN 55011	класс B
	IEC 60255-5	1 kV линейное, Ri: 500 Ом
Виброустойчивость	EN 60068-2-6 Fc	10...55 Hz 1 мм амплитуда, период колебаний 5 мин., 30 мин. в зависимости от оси при резонансе или 55 Гц
Ударопрочность	EN 60068-2-27 Ea	30 г 6 ударов / 11 мс полусинуса (x, y, z)
MTTF [годы]	623	

Механические данные		
Вес [g]	146,4	
Корпус	Резьбовой корпус	
Монтаж	незаподлицо	
Размеры [mm]	M30 x 1,5 / L = 150	
Обозначение резьбы	M30 x 1,5	
Материал	корпус: PA (полиамид); с потенциометром: LCP; PBT (полибутилентерефталат)	

Дисплеи / Элементы управления		
Дисплей	Состояние выхода	1 x светодиод, жёлтый

Принадлежности	
Комплект поставки	крепежные гайки: 2

Примечания	
Упаковочная величина	1 шт.

электрическое подключение

контактные зажимы: 0,34...1,5 mm²; Защитная кабельная оболочка: Ø 5...9 mm; Кабельный ввод: M20 X 1,5
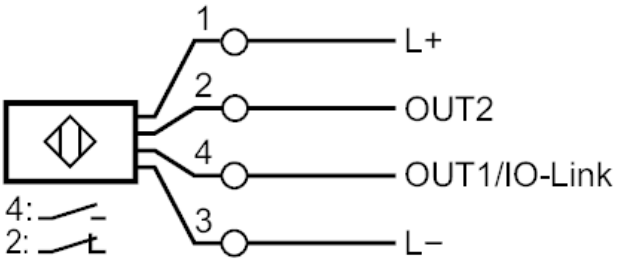
Соединение