KI000A

Емкостной датчик

KIE2150NFBOA/3D

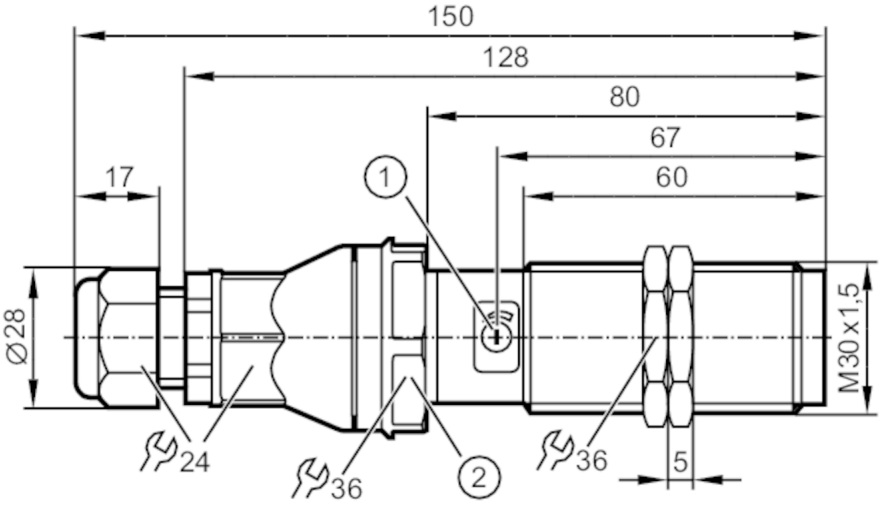

1 с потенциометром
2 Момент затяжки 10 Nm

Характеристики		
Функция выходного сигнала		нормально открытый / нормально закрытый; (по выбору)
Диапазон срабатывания	[mm]	15
Корпус		Резьбовой корпус
Размеры	[mm]	M30 x 1,5 / L = 150
Электронные данные		
Рабочее напряжение	[V]	30...250 AC / 20...250 DC
Класс защиты		II
Защита от перепутывания полярности		да
Принцип измерения		емкостный
Выходы		
Функция выходного сигнала		нормально открытый / нормально закрытый; (по выбору)
Макс. падение напряжения коммутационного выхода DC	[V]	8
Макс. падение напряжения коммутационного выхода AC	[V]	10
Минимальная нагрузка по току	[mA]	5
Макс. ток утечки	[mA]	2,5 (250 V AC) / 1,7 (110 V AC) / 1,5 (24 V DC)
Постоянный ток нагрузки коммутационного выхода AC	[mA]	100; (150 (...40 °C))
Постоянный ток нагрузки коммутационного выхода DC	[mA]	100; (150 (...40 °C))
Кратковременный ток нагрузки коммутационного выхода	[mA]	1000; (20ms / 0,5Hz)

KI000A

Емкостной датчик

KIE2150NFBOA/3D

Частота переключения AC	[Hz]	10
Частота переключения DC	[Hz]	10
Примечание к частоте переключения	[Hz]	только для резистивных нагрузок; 2 Гц для категории использования AC-140
Защита от короткого замыкания		нет
Защита от перегрузок по току		нет
Диапазон контроля		
Диапазон срабатывания	[mm]	15
Настраиваемое расстояние срабатывания		да
Заводская настройка расстояния срабатывания	[mm]	15
Реальное расстояние срабатывания Sr	[mm]	15 ± 10 %
Точность/ погрешность		
Поправочный коэффициент		стекло: 0,4 / Вода: 1 / керамика: 0,2 / PVC (поливинилхлорид): 0,2
Гистерезис	[% от Sr]	1...15
Смещение точки переключения	[% от Sr]	-20...20
Условия эксплуатации		
Температура окружающей среды	[°C]	-20...60
Степень защиты		IP 65; IP 67
Испытания / одобрения		
Маркировка ATEX		Ex II 3D Ex tc IIIC T90°C Dc
		Ex BVS 20 ATEX E 058 X; IECEx BVS 20.0061X
ЭМС		EN 61000-4-2 ESD: kV / 8 kV AD
		EN 61000-4-3 ВЧ излучение: 3 V/m
		EN 61000-4-4 Burst: 2 kV
		EN 61000-4-5 Surge: 1 kV линейное, Ri: 2 Ом
		EN 61000-4-6 ВЧ проводимость: 3 V
		EN 55011: класс B
MTTF	[годы]	305
Механические данные		
Вес	[g]	150
Корпус		Резьбовой корпус
Монтаж		незаподлицо
Размеры	[mm]	M30 x 1,5 / L = 150
Обозначение резьбы		M30 x 1,5
Материал		PBT (полибутилентерефталат); PA (полиамид)
Дисплеи / Элементы управления		
Дисплей		Состояние выхода: 1 x светодиод, жёлтый

KI000A

Емкостной датчик

KIE2150NFBOA/3D

Электрическое подключение	
Требуемая защита	миниатюрный предохранитель IEC60127-2 лист 1; ≤ 2 A; быстрая реакция; Предохранитель должен находиться за пределами взрывоопасной зоны.

Принадлежности	
Комплект поставки	крепежные гайки: 2

Примечания	
Примечания	Рекомендуем проверить прибор на функциональность после короткого замыкания.
Упаковочная величина	1 шт.

электрическое подключение

контактные зажимы: 0,34...2,5 mm²; Защитная кабельная оболочка: Ø 5...9 mm; Кабельный ввод: M20 X 1,5

Соединение

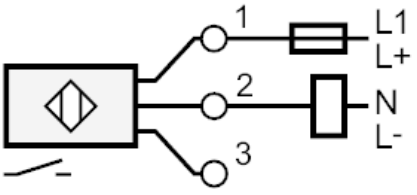

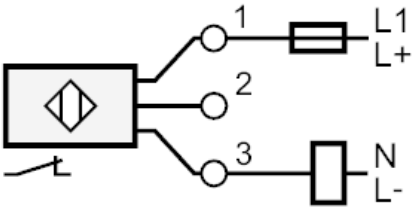

Примечание миниатюрный предохранитель IEC60127-2 лист 1 ≤ 2 A быстрая реакция
Предохранитель должен находиться за пределами взрывоопасной зоны.