JN2300

Датчик наклона

INC-M2M360J-KG/US

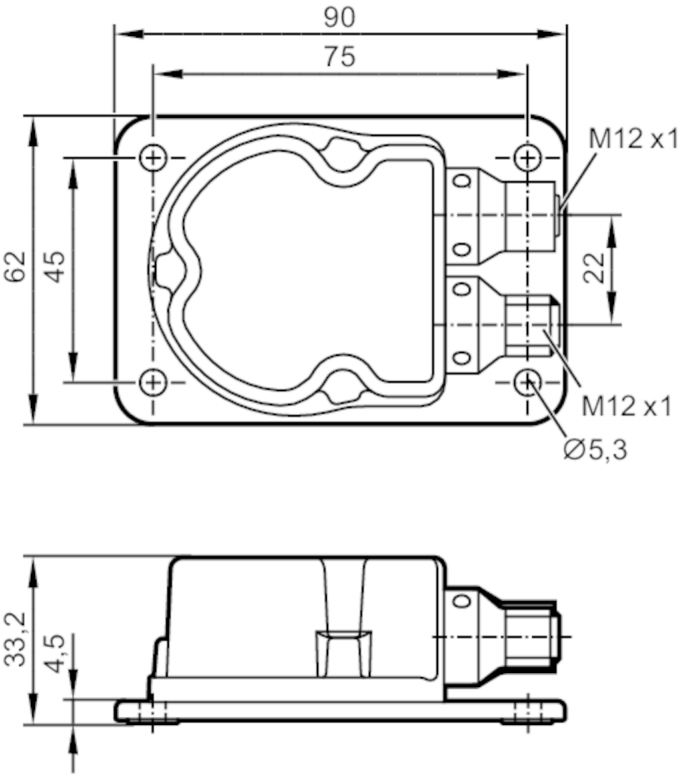

Характеристики		
Принцип измерения		Ёмкостная MEMS
Коммуникационный интерфейс		CAN
Измерение наклона		
Количество осей измерения		2
Угловой диапазон	[°]	0…360 / ± 180
Приложение		
Функциональный принцип		статический
Применение		Высокоточное 2-осевое измерение угла наклона для подвижной техники
Электронные данные		
Рабочее напряжение	[V]	9,2...30 DC
Потребление тока	[mA]	70; (24 V DC, 25 °C)
Макс. потребление тока	[mA]	310; (9,2 V DC; -40 °C)
Мин. сопротивление изоляции	[MΩ]	100; (500 V DC)
Класс защиты		III
Защита от переполюсовки		да
Защита от перепутывания полярности		да
Время задержки включения питания	[s]	300; (время разогрева; Макс. время инициализации: 1000 ms)

JN2300

Датчик наклона

INC-M2M360J-KG/US

Диапазон измерения/настройки		
Принцип измерения		Ёмкостная MEMS
Измерение наклона		
Количество осей измерения		2
Угловой диапазон	[°]	0…360 / ± 180
Предельная частота	[Hz]	0,5...10; (параметризуемый)
Измерение вибрации		
Диапазон измерения вибрации	[g]	16; (± 2; ± 4; ±8 g параметризуемый)
Диапазон измерения вибрации	[mm/s]	3200
Частотный диапазон	[Hz]	0,1...400
Количество осей измерения		X/Y/Z параметризуемый
Точность/ погрешность		
Точность	[°]	≤ ± 0,5; (абсолютный)
Гистерезис	[°]	≤ ± 0.05
Повторяемость	[°]	≤ ± 0,1
Разрешение	[°]	0,1
Температурный коэфициент	[1/K]	≤ ± 0,02 °
Интерфейсы		
Коммуникационный интерфейс		CAN
Количество интерфейсов CAN		1
Нагрузочное сопротивление		да; (внутренний ; параметризуемый)
CAN		
Протокол		SAE J1939
Заводские настройки		скорость передачи: 250 kBit/s
		адрес прибора (ECU): 25
Условия эксплуатации		
Температура окружающей среды	[°C]	-40...85
Температура хранения	[°C]	-40...85
Степень защиты		IP 65; IP 67; IP 68; IP 69K

Испытания / одобрения		
ЭМС	DIN EN 61000-4-2 ESD	4 kV CD / 8 kV AD
	DIN EN 61000-4-3 ВЧ излучение	10 V/m
	DIN EN 61000-4-4 Burst	2 kV
	DIN EN 61000-4-6 ВЧ проводимость	10 V
	DIN EN 55022 класс B / CISPR 16-2-3	30 - 1000 MHz
	CISPR 25 ECE R 10	30 - 1000 MHz узкополосный и широкополосный
	ISO 11452-2 ECE R 10	20 - 2000 MHz / 30 V/m
	ISO 7637-2 ECE R 10	импульс 1, 2a, 2b, 3a, 3b, 4, и излучение импульса во время работы, включение, выключение
	ISO 7637-3	- 80 V импульс a / + 80 V импульс b

JN2300

Датчик наклона

INC-M2M360J-KG/US

Ударопрочность	DIN EN 60068-2-27	100 г 1 ms / 10000 ударов на ось (X/Y)
	DIN EN 60068-2-29	30 г 6 ms / 24000 механические удары (удар)
Вибропрочность	DIN EN 60068-2-64	10...2000 Hz Test VII / Случайный, место монтажа кузова автомобиля
	DIN EN 60068-2-6	10...500 Hz / 10 г 10 циклов/ось, синус
Тестирование солевым туманом	DIN EN 60068-2-52	степень воздействия 5 (автотранспортное средство)
Влажное тепло	DIN EN 60068-2-30	55 °C циклическая верхняя температура / 95 % rh 2 цикла за 24 часа
MTTF [годы]	372	
Стандарт	Соответствует ECE R 10, рев. 5; ISO 7637-3: 2007-07	

Механические данные

Вес [g]	415
Размеры [mm]	90 x 62 x 33,2
Материал	корпус: отливка из цинка никелированн.
Способ монтажа	горизонтальный

Дисплеи / Элементы управления

Дисплей	Рабочий режим	1 x светодиод, зелёный
	неисправность	1 x светодиод, красный

Принадлежности

Комплект поставки	Защитная крышка: 1

Примечания

Примечания	the device complies with overvoltage category II
Упаковочная величина	1 шт.

электрическое подключение - CAN-In

Разъем: 1 x M12; кодировка: A

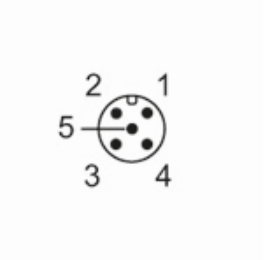

1	CAN защитный экран
2	+ UB
3	CAN_GND
4	CAN_H
5	CAN_L

JN2300

Датчик наклона

INC-M2M360J-KG/US

электрическое подключение - CAN-Out

Разъем: 1 x M12; кодировка: A

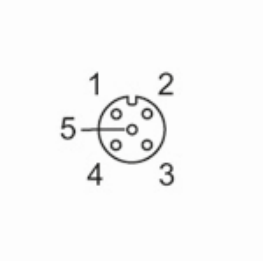

1	CAN защитный экран
2	+ UB
3	CAN_GND
4	CAN_H
5	CAN_L

диаграммы и графики

measuring and installation direction

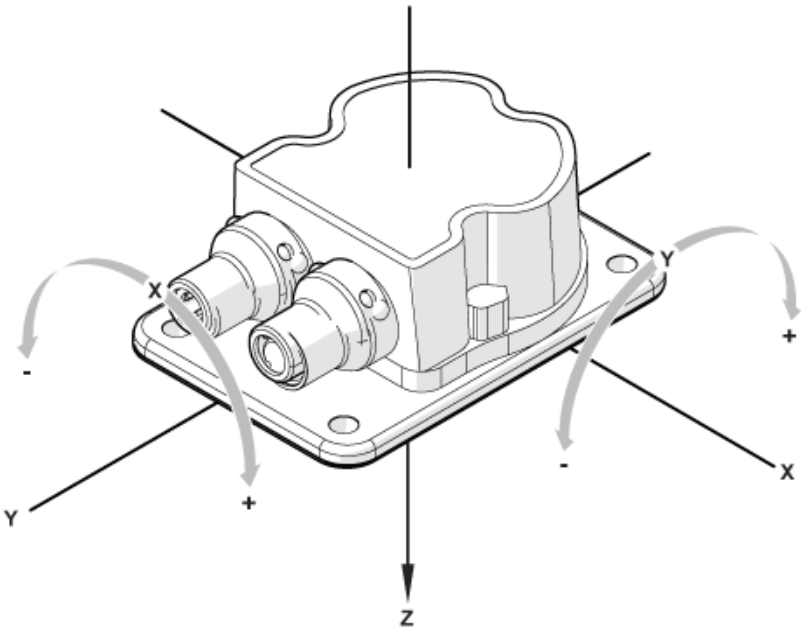

horizontal installation position / rotation about x- and y-axis