JD1111

Датчик наклона

INC-M1M360C-1-KG/US-V

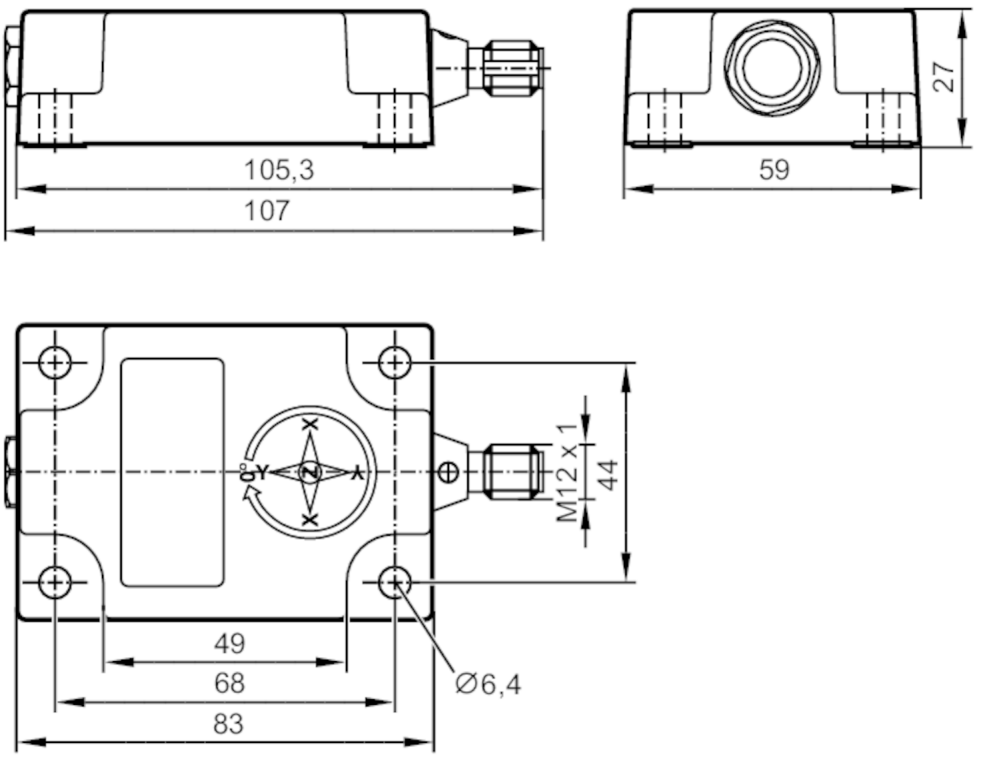

Характеристики		
Принцип измерения		Ёмкостная MEMS ; (Акселерометр ; гироскоп)
Количество осей измерения		1; (Z)
Коммуникационный интерфейс		CAN
Измерение наклона		
Угловой диапазон	[°]	0...360
Приложение		
Функциональный принцип		динамический / IMU
Применение		Высокоточное измерение наклона в динамических приложениях
Электронные данные		
Рабочее напряжение	[V]	9...30 DC
Потребление тока	[mA]	< 65; (9 ... 30 V DC)
Мин. сопротивление изоляции	[MΩ]	100; (500 V DC)
Класс защиты		III
Защита от переполюсовки		да
Защита от перепутывания полярности		да
Диапазон измерения/настройки		
Принцип измерения		Ёмкостная MEMS ; (Акселерометр ; гироскоп)
Количество осей измерения		1; (Z)

JD1111

Датчик наклона

INC-M1M360C-1-KG/US-V

Измерение наклона		
Угловой диапазон	[°]	0...360
Диапазон измерения виброускорения	[g]	± 4
Диапазон измерения скорости рыскания автомобиля	[°/s]	± 500
Точность/ погрешность		
Гистерезис	[°]	≤ ± 0,05
Повторяемость	[°]	± 0,05
Разрешение	[°]	0,01; (параметризуемый)
Температурный коэфициент	[1/K]	≤ ± 0,008°
Динамическое измерение		
Точность	[°]	± 0,5
Статическое измерение		
Точность	[°]	± 0,3
Интерфейсы		
Коммуникационный интерфейс		CAN
Количество интерфейсов CAN		1
Нагрузочное сопротивление		да; (внутренний ; параметризуемый)
CAN		
Протокол		CANopen
Заводские настройки		скорость передачи: 125 kBit/s
		Идентификатор узла (Node ID): 10
Версия		CiA DS301 V4.2.0; DSP-410 V2.0.0; CiA 306 V1.3.0
Условия эксплуатации		
Температура окружающей среды	[°C]	-40...85
Температура хранения	[°C]	-40...85
Степень защиты		IP 67; IP 68; IP 69K
Испытания / одобрения		
ЭМС		DIN EN 61000-6-2
		DIN EN 61000-6-4
Ударопрочность		DIN EN 60068-2-27
Вибропрочность		DIN EN 60068-2-6
MTTF	[годы]	260
Механические данные		
Вес	[g]	197,5
Размеры	[mm]	27 x 59 x 105,3
Материал		корпус: алюмин. литьё под давлением черный; герметик: Полиуретановая смола
Способ монтажа		вертикальный

JD1111

Датчик наклона

INC-M1M360C-1-KG/US-V

Дисплеи / Элементы управления

Дисплей	предпусковой режим	1 x светодиод, зелёный
	режим работы	1 x светодиод, зелёный мигает
	неисправность	1 x светодиод, красный

Принадлежности

Комплект поставки	Защитная крышка: 1

Примечания

Упаковочная величина	1 шт.

электрическое подключение - CAN-In

Разъем: 1 x M12; кодировка: A

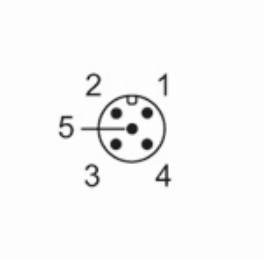

1	CAN_GND
2	напряжение питания
3	GND
4	CAN_H
5	CAN_L

диаграммы и графики

measuring and installation direction

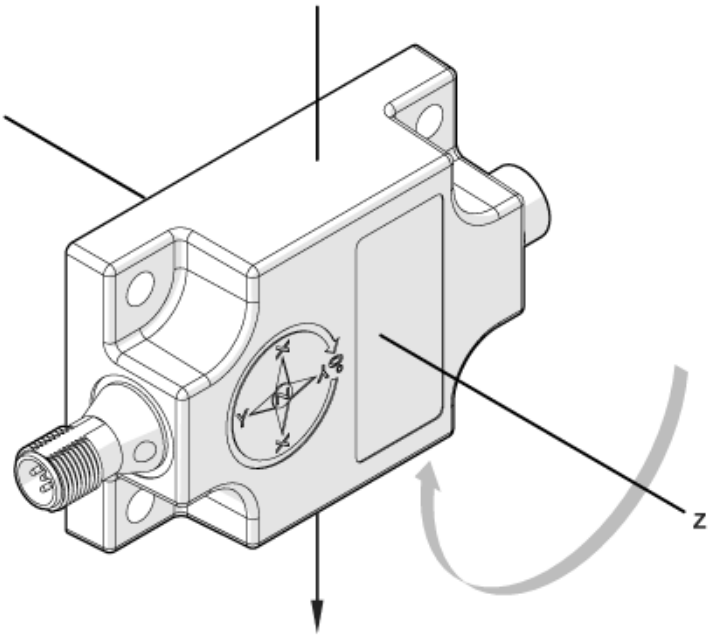

vertical installation position / rotation about z-axis