EVW074

Соединительный кабель с разъемом

ADOAF040SCS0010T04

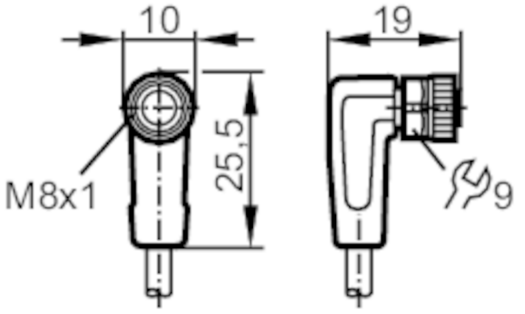

Приложение		
Особенности		без силикона; Без галогена; позолоченные контакты; Пригодность для кабельной цепи
Применение		применение в сварке
Без силикона		да
Электронные данные		
Рабочее напряжение	[V]	< 50 AC / < 60 DC
Класс защиты		III
Макс. общая токовая нагрузка	[A]	3
Условия эксплуатации		
Температура окружающей среды	[°C]	-25...90
Примечание к температуре окружающей среды		cULus: ...85 °C
Температура окружающей среды во время работы	[°C]	-25...90
Примечание к температуре окружающей среды (движение)		cULus: ...85 °C
Степень защиты		IP 65; IP 67; IP 68; IP 69K
Механические данные		
Вес	[g]	287,5
Размеры	[mm]	19 x 10 x 25,5
Формованный материал корпуса		TPU
Материал накидной гайки		латунь, антипригарное покрытие

EVW074

Соединительный кабель с разъемом

ADOAF040SCS0010T04

Уплотнительный материал	FKM	
Пригодность для кабельной цепи	да	
Пригодность для кабельной цепи	Радиус изгиба в случае движения кабеля	мин. 10 x диаметр кабеля
	Скорость перемещения	маким. 3,3 m/s для длины перемещений по горизонтали, равной 5 m, и максим. ускорением - 5 m/s²
	Циклы изгиба	> 2 Mio.
	Деформация кручения	± 180 °/m

Примечания

Упаковочная величина	1 шт.

электрическое подключение

Кабель: 10 m, PUR (полиуретан), Без галогена, серый, Ø 4,5 mm; не подвергался радиоактивному облучению (может рециклироваться); устойчивый к сварочным брызгам; 4 x 0,25 mm² (32 x Ø 0,1 mm)

электрическое подключение - Разъём

Разъем: 1 x M8, угловой; кодировка: A; Литой корпус: TPU, оранжевый; Блокировка: латунь, антипригарное покрытие; Уплотнение: FKM; Контакты: позолоченый; Момент затяжки: 0,3...0,5 Nm

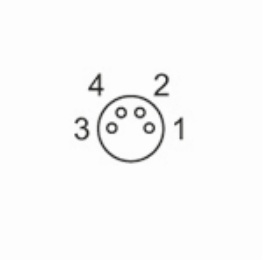

Соединение

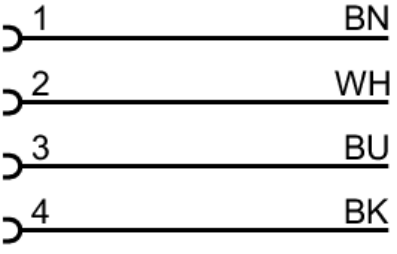

	Цвета жил :
BK =	черный
BN =	коричневый
BU =	синий

EVW074

Соединительный кабель с разъемом

ADOAF040SCS0010T04

диаграммы и графики

характеристическая прямая для допустимых отклонений от номинальных значений параметров

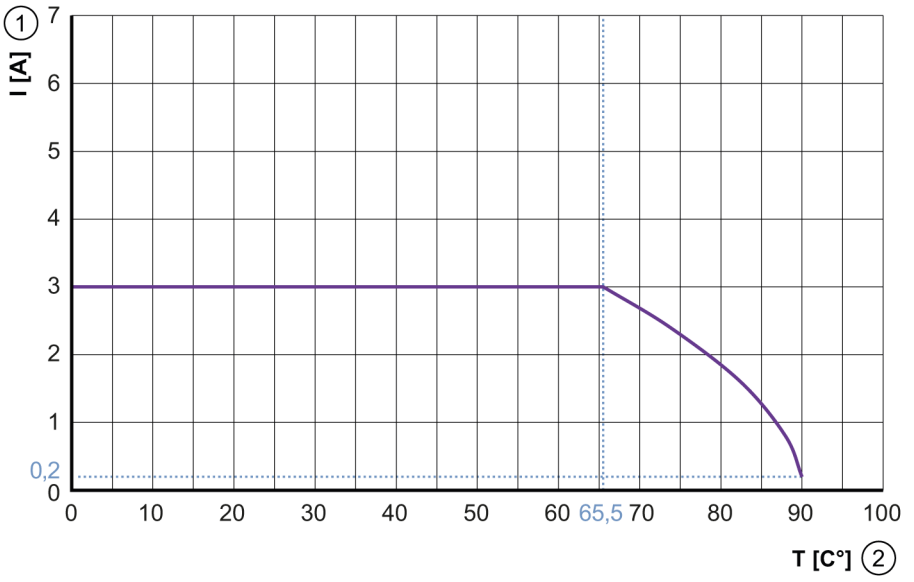

1 Ток [A]

2 Температура окружающей среды [°C]