EVT393

Соединительный кабель с разъемом

ADOAH050VAS0002G05

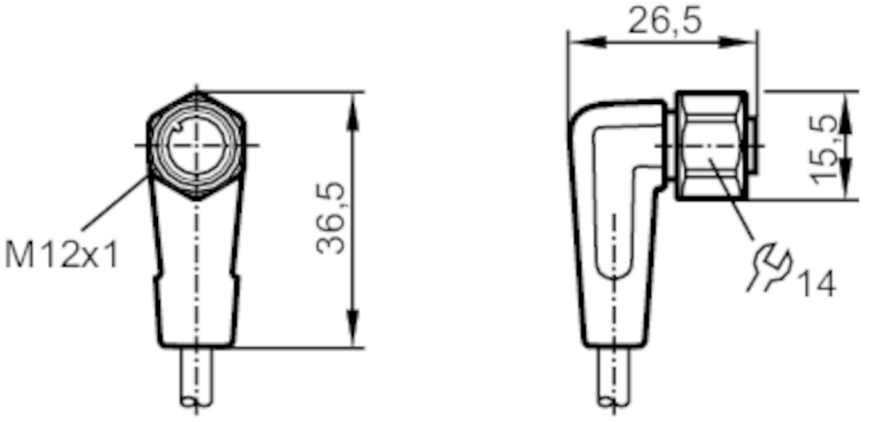

Приложение		
Особенности		без силикона; позолоченные контакты; экранированный кабель; Пригодность для кабельной цепи
Применение		гигиенические и влажные среды в пищевой промышленности
Без силикона		да
Электронные данные		
Рабочее напряжение	[V]	< 30 AC / < 36 DC
Класс защиты		III
Макс. общая токовая нагрузка	[A]	4
Общая допустимая нагрузка по току (UL)	[A]	3
Условия эксплуатации		
Температура окружающей среды	[°C]	-25...100
Примечание к температуре окружающей среды		cULus: ...50 °C
Температура окружающей среды во время работы	[°C]	5...100
Примечание к температуре окружающей среды (движение)		cULus: ...50 °C
Степень защиты		IP 65; IP 67; IP 68; IP 69K
Механические данные		
Вес	[g]	113,7
Размеры	[mm]	26,5 x 15,5 x 36,5

EVT393

Соединительный кабель с разъемом

ADOAH050VAS0002G05

Формованный материал корпуса	PVC (поливинилхлорид)	
Материал накидной гайки	нерж. сталь (1.4404 / 316L)	
Уплотнительный материал	EPDM	
Пригодность для кабельной цепи	да	
Пригодность для кабельной цепи	Радиус изгиба в случае движения кабеля	мин. 10 x диаметр кабеля
	Скорость перемещения	маким. 3,3 m/s для длины перемещений по горизонтали, равной 5 m, и максим. ускорением - 5 m/s²
	Циклы изгиба	> 1 Mio.
	Деформация кручения	± 180 °/m

Примечания

Упаковочная величина	1 шт.

электрическое подключение

Кабель: 2 m, PVC (поливинилхлорид), оранжевый, Ø 5,2 mm, экранированный; 5 x 0,25 mm² (32 x Ø 0,1 mm)

электрическое подключение - Разъём

Разъем: 1 x M12, угловой; кодировка: A; Литой корпус: PVC (поливинилхлорид), оранжевый; Блокировка: нерж. сталь (1.4404 / 316L); Уплотнение: EPDM; Контакты: позолоченый; Момент затяжки: 0,6...1,5 Nm; Экранированный соединительный кабель: экран не подключен

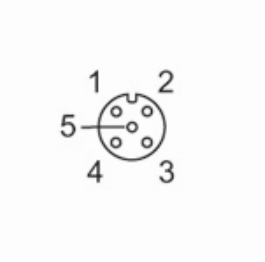

Соединение

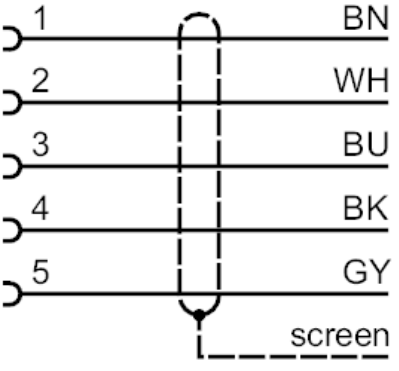

	Цвета жил :
BK =	черный
BN =	коричневый
BU =	синий
GY =	серый
WH =	белый