EVF572

Штекер с клеммами

SSTAH050VASFKPG

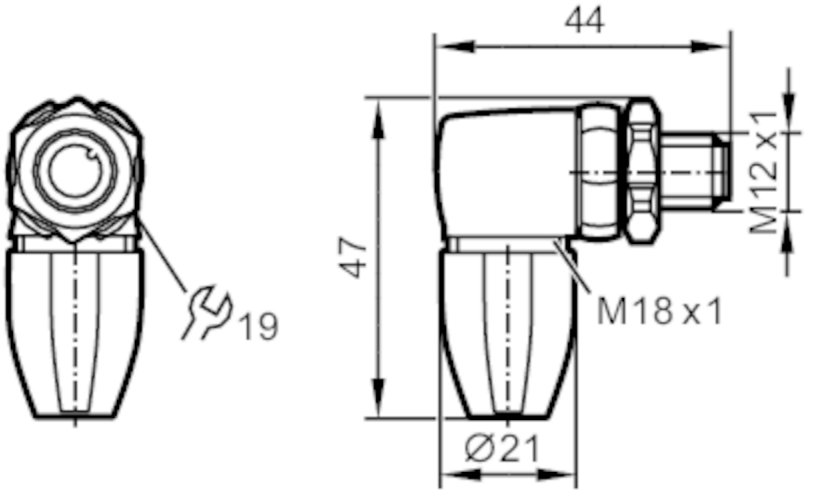

Приложение		
Особенности		без силикона; позолоченные контакты
Применение		гигиенические и влажные среды в пищевой промышленности
Без силикона		да
Электронные данные		
Рабочее напряжение	[V]	< 60 AC/DC
Класс защиты		II
Макс. общая токовая нагрузка	[A]	4; (...40 °C)
Условия эксплуатации		
Температура окружающей среды	[°C]	-25...100
Температура хранения	[°C]	-25...55
Влажность среды хранения	[%]	10...100
Другие климатические условия для хранения в соответствии с заявленным классом		1K22/ DIN 60721-3-1
Степень защиты		IP 65; IP 67; IP 68; IP 69K
Механические данные		
Вес	[g]	33,9
Формованный материал корпуса		PA 6.6
Материал накидной гайки		нерж. сталь (1.4404 / 316L)
Уплотнительный материал		EPDM

EVF572

Штекер с клеммами

SSTAH050VASFKPG

Примечания	
Упаковочная величина	1 шт.

электрическое подключение

винтовые клеммы: 0,25...1 mm²; Защитная кабельная оболочка: Ø 3,5...6 mm; AWG 23...17

электрическое подключение - разъем

Разъем: 1 x M12, угловой; кодировка: A; Литой корпус: PA 6.6, серый; Блокировка: нерж. сталь (1.4404 / 316L); Уплотнение: EPDM; Контакты: позолоченый; Момент затяжки: 0,6...1,2 Nm; Учитывайте максимальное значение эквивалента

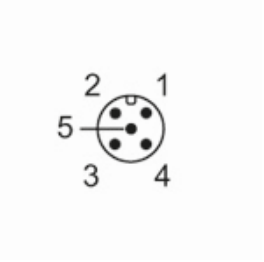

Соединение

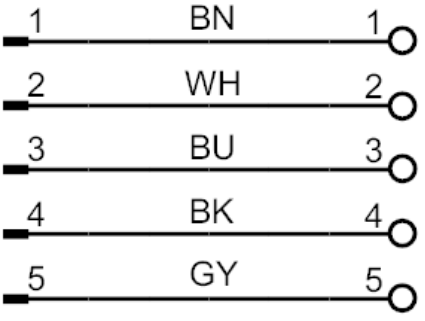

	Цвета жил
BK	черный
BN	коричневый
BU	синий
GY	серый
WH	белый
	Цвета в соответствии с DIN EN 60947-5-2