EVCB29

Соединительный кабель с разъемом для клапана

AVDAA031MSS0010H03

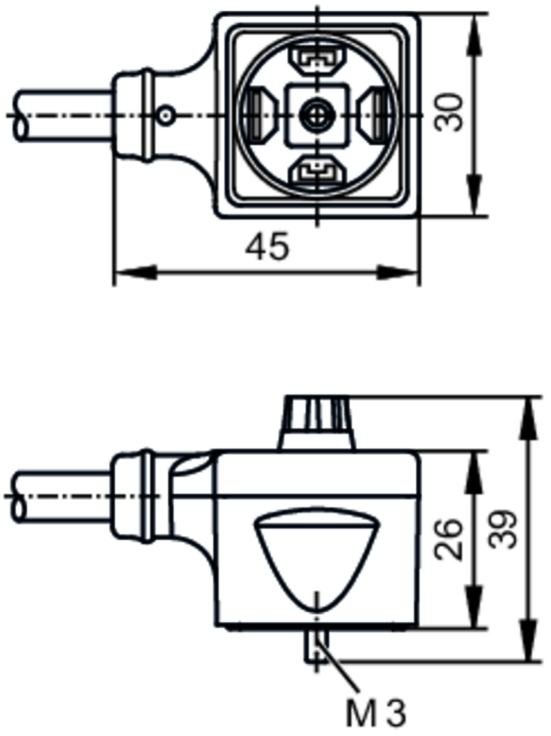

Приложение		
Особенности		без силикона; Без галогена; Пригодность для кабельной цепи
Применение		Промышленное применение / заводская автоматизация; Применение в станкостроении, охлаждающих жидкостях и смазочных материалах
Без силикона		да
Электронные данные		
Рабочее напряжение	[V]	< 24 AC/DC
Потребление тока	[mA]	< 4; (Ub = 24V)
Защита от перенапряжения		да; (VDR)
Макс. общая токовая нагрузка	[A]	5
Условия эксплуатации		
Температура окружающей среды	[°C]	-20...90
Температура окружающей среды во время работы	[°C]	-25...90
Температура хранения	[°C]	-25...55
Влажность среды хранения	[%]	10...100
Другие климатические условия для хранения в соответствии с заявленным классом		1K22/ DIN 60721-3-1
Степень защиты		IP 67; IP 68; IP 69K

EVCB29

Соединительный кабель с разъемом для клапана

AVDAA031MSS0010H03

Механические данные			
Вес	[g]	500,6	
Материал		корпус: PA (полиамид)	
Формованный материал корпуса		TPU	
Уплотнительный материал		HNBR	
Пригодность для кабельной цепи		да	
Пригодность для кабельной цепи		Радиус изгиба в случае движения кабеля	мин. 10 x диаметр кабеля
		Скорость перемещения	маким. 3,3 m/s для длины перемещений по горизонтали, равной 5 m, и максим. ускорением - 5 m/s²
		Циклы изгиба	> 5 Mio.
		Деформация кручения	± 180 °/m
Дисплеи / Элементы управления			
Дисплей		Состояние выхода	1 x светодиод, жёлтый
Примечания			
Упаковочная величина		1 шт.	

электрическое подключение

Кабель: 10 m, PUR (полиуретан), Без галогена, Ø 5,4 mm; 3 x 0,75 mm² / AWG 19

электрическое подключение - Разъём

Разъем: 1 x клапан типа A DIN (EN 175301-803), угловой; Литой корпус: TPU, черный; Уплотнение: HNBR; Момент затяжки: 0,3...0,4 Nm

Соединение

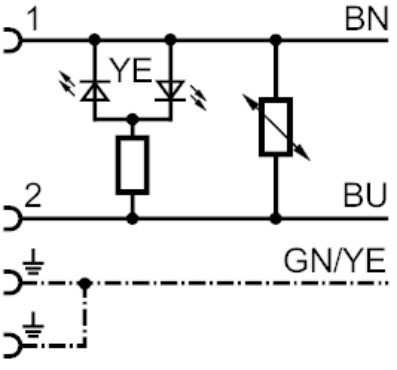

	Цвета жил :
BN =	коричневый
BU =	синий
GN/YE =	зелёный/жёлтый