# EVCB24

## Соединительный кабель с разъемом для клапана

AVDAA031MSS0001H03

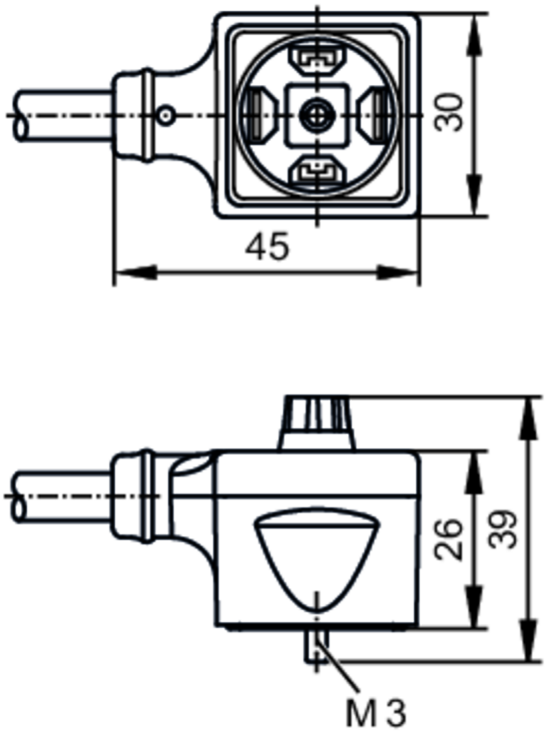


| | | |
|---|---|---|
| **Приложение** | | |
| Особенности | | без силикона; Без галогена; Пригодность для кабельной цепи |
| Применение | | Промышленное применение / заводская автоматизация; Применение в станкостроении, охлаждающих жидкостях и смазочных материалах |
| Без силикона | | да |
| **Электронные данные** | | |
| Рабочее напряжение | [V] | < 24 AC/DC |
| Потребление тока | [mA] | < 4;  (Ub = 24V) |
| Защита от перенапряжения | | да;  (VDR) |
| Макс. общая токовая нагрузка | [A] | 5 |
| **Условия эксплуатации** | | |
| Температура окружающей среды | [°C] | -20...90 |
| Температура окружающей среды во время работы | [°C] | -25...90 |
| Температура хранения | [°C] | -25...55 |
| Влажность среды хранения | [%] | 10...100 |
| Другие климатические условия для хранения в соответствии с заявленным классом | | 1K22/ DIN 60721-3-1 |
| Степень защиты | | IP 67; IP 68; IP 69K |

# EVCB24

## Соединительный кабель с разъемом для клапана

AVDAA031MSS0001H03

| Механические данные | | | |
|---|---|---|---|
| Вес | [g] | 85,8 | |
| Материал | | корпус: PA (полиамид) | |
| Формованный материал корпуса | | TPU | |
| Уплотнительный материал | | HNBR | |
| Пригодность для кабельной цепи | | да | |
| Пригодность для кабельной цепи | | Радиус изгиба в случае движения кабеля | мин. 10 x диаметр кабеля |
| | | Скорость перемещения | маким. 3,3 m/s для длины перемещений по горизонтали, равной 5 m, и максим. ускорением - 5 m/s² |
| | | Циклы изгиба | > 5 Mio. |
| | | Деформация кручения | ± 180 °/m |
| **Дисплеи / Элементы управления** | | | |
| Дисплей | | Состояние выхода | 1 x светодиод, жёлтый |
| **Примечания** | | | |
| Упаковочная величина | | 1 шт. | |

**электрическое подключение**

Кабель: 1 m, PUR (полиуретан), Без галогена, Ø 5,4 mm; 3 x 0,75 mm² / AWG 19

**электрическое подключение - Разъём**

Разъем: 1 x клапан типа A DIN (EN 175301-803), угловой; Литой корпус: TPU, черный; Уплотнение: HNBR; Момент затяжки: 0,3...0,4 Nm

Соединение

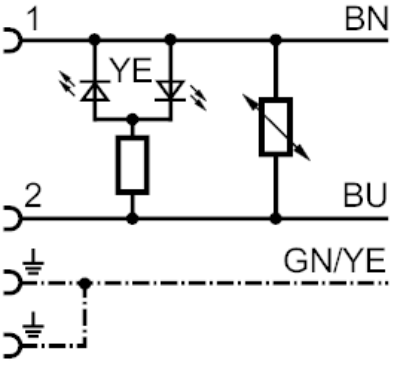


| | Цвета жил : |
|---|---|
| BN = | коричневый |
| BU = | синий |
| GN/YE = | зелёный/жёлтый |