EVC183

Соединительный кабель с разъемом

ASTGH020MSS0002H02

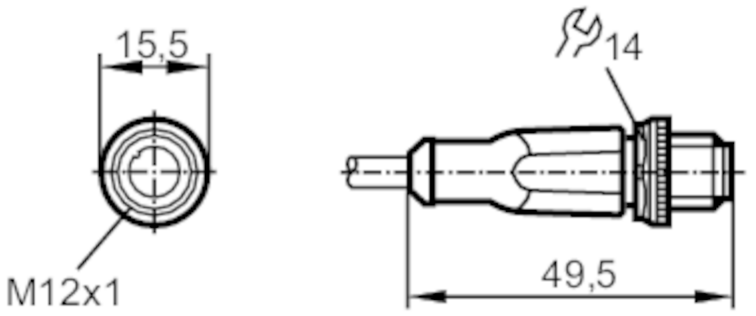

Приложение		
Особенности		без силикона; Без галогена; позолоченные контакты; Пригодность для кабельной цепи
Применение		Промышленное применение / заводская автоматизация; Применение в станкостроении, охлаждающих жидкостях и смазочных материалах
Без силикона		да
Электронные данные		
Рабочее напряжение	[V]	< 250 AC / < 300 DC
Класс защиты		II
Макс. общая токовая нагрузка	[A]	4
Условия эксплуатации		
Температура окружающей среды	[°C]	-25...90
Примечание к температуре окружающей среды		cULus: ...75 °C
Температура окружающей среды во время работы	[°C]	-25...90
Примечание к температуре окружающей среды (движение)		cULus: ...75 °C
Температура хранения	[°C]	-25...55
Влажность среды хранения	[%]	10...100
Другие климатические условия для хранения в соответствии с заявленным классом		1K22/ DIN 60721-3-1
Степень защиты		IP 65; IP 67; IP 68; IP 69K

EVC183

Соединительный кабель с разъемом

ASTGH020MSS0002H02

Механические данные			
Вес	[g]	77,2	
Размеры	[mm]	15,5 x 15,5 x 49,5	
Формованный материал корпуса		TPU	
Материал накидной гайки		латунь, никелированн.	
Пригодность для кабельной цепи		да	
Пригодность для кабельной цепи		Радиус изгиба в случае движения кабеля	мин. 10 x диаметр кабеля
		Скорость перемещения	маким. 3,3 m/s для длины перемещений по горизонтали, равной 5 m, и максим. ускорением - 5 m/s²
		Циклы изгиба	> 5 Mio.
		Деформация кручения	± 180 °/m

Примечания	
Упаковочная величина	1 шт.

электрическое подключение

Кабель: 2 m, PUR (полиуретан), Без галогена, черный, Ø 4,9 mm; 2 x 0,34 mm² (42 x Ø 0,1 mm)

электрическое подключение - разъем

Разъем: 1 x M12, прямой; кодировка: A; Литой корпус: TPU, оранжевый; Блокировка: латунь, никелированн.; Контакты: позолоченый; Момент затяжки: 0,6...1,5 Nm

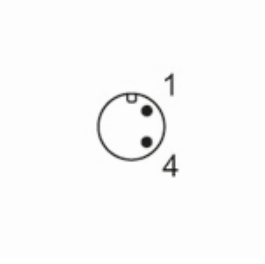

Соединение

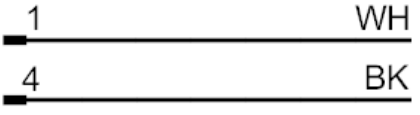

	Цвета жил :
BK =	черный
WH =	белый