EVC05E

Конвертер PNP-NPN

Converter PNP-NPN/15m

Пожалуйста, см. техническое примечание в закладке "Файлы для скачивания"

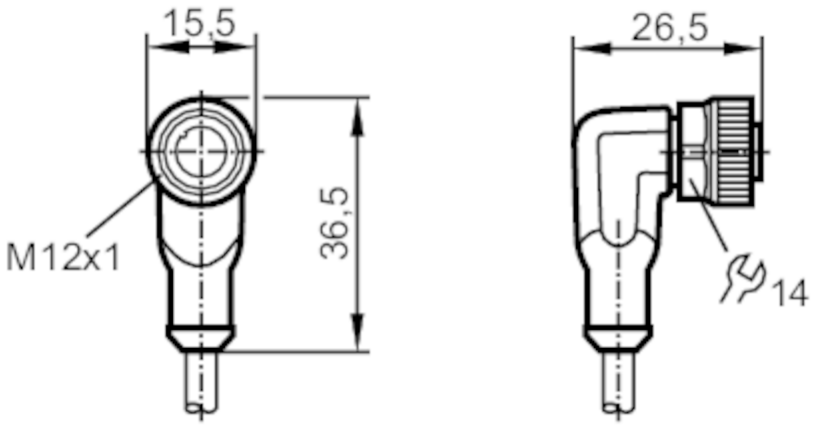

Приложение		
Особенности		Без галогена; позолоченные контакты; Пригодность для кабельной цепи
Совместимый с краской		да
Электронные данные		
Допустимое отклонение рабочего напряжения	[%]	10
Рабочее напряжение	[V]	< 24 DC
Класс защиты		II
Макс. общая токовая нагрузка	[A]	0,1
Выходы		
Макс. падение напряжения коммутационного выхода DC	[V]	2
Условия эксплуатации		
Температура окружающей среды	[°C]	-25...60
Температура окружающей среды во время работы	[°C]	-25...60
Степень защиты		IP 65; IP 67; IP 68; IP 69K
Испытания / одобрения		
MTTF	[годы]	17562

EVC05E

Конвертер PNP-NPN

Converter PNP-NPN/15m

Механические данные			
Вес	[g]	492	
Размеры	[mm]	26,5 x 15,5 x 36,5	
Формованный материал корпуса		TPU	
Материал накидной гайки		латунь, никелированн.	
Уплотнительный материал		FKM	
Пригодность для кабельной цепи		да	
Пригодность для кабельной цепи		Радиус изгиба в случае движения кабеля	мин. 10 x диаметр кабеля
		Скорость перемещения	маким. 3,3 m/s для длины перемещений по горизонтали, равной 5 m, и максим. ускорением - 5 m/s²
		Циклы изгиба	> 5 Mio.
		Деформация кручения	± 180 °/m

Примечания	
Примечания	для датчиков в соответствии с IEC 60947-5-2 с режимом работы нормально открытый
Рекомендации	Пожалуйста, см. техническое примечание в закладке "Файлы для скачивания"
Упаковочная величина	1 шт.

электрическое подключение

Кабель: 15 m, PUR (полиуретан), Без галогена, черный, Ø 4,3 mm; 4 x 0,34 mm² (42 x Ø 0,1 mm)

электрическое подключение - Разъём

Разъем: 1 x M12, угловой; кодировка: A; Литой корпус: TPU, черный; Блокировка: латунь, никелированн.; Уплотнение: FKM; Контакты: позолоченый; Момент затяжки: 0,6...1,5 Nm

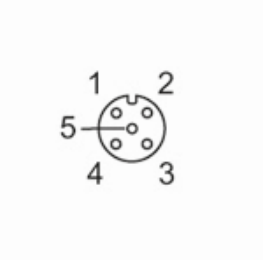

EVC05E

Конвертер PNP-NPN

Converter PNP-NPN/15m

Соединение

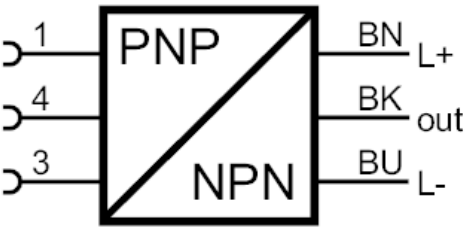

	Цвета жил :
BK =	черный
BN =	коричневый
BU =	синий
WH =	белый