EVC801

Y-соединительный кабель

YDSGH050MSS0002H05STGH050MSS

Пожалуйста, см. техническое примечание в закладке "Файлы для скачивания"

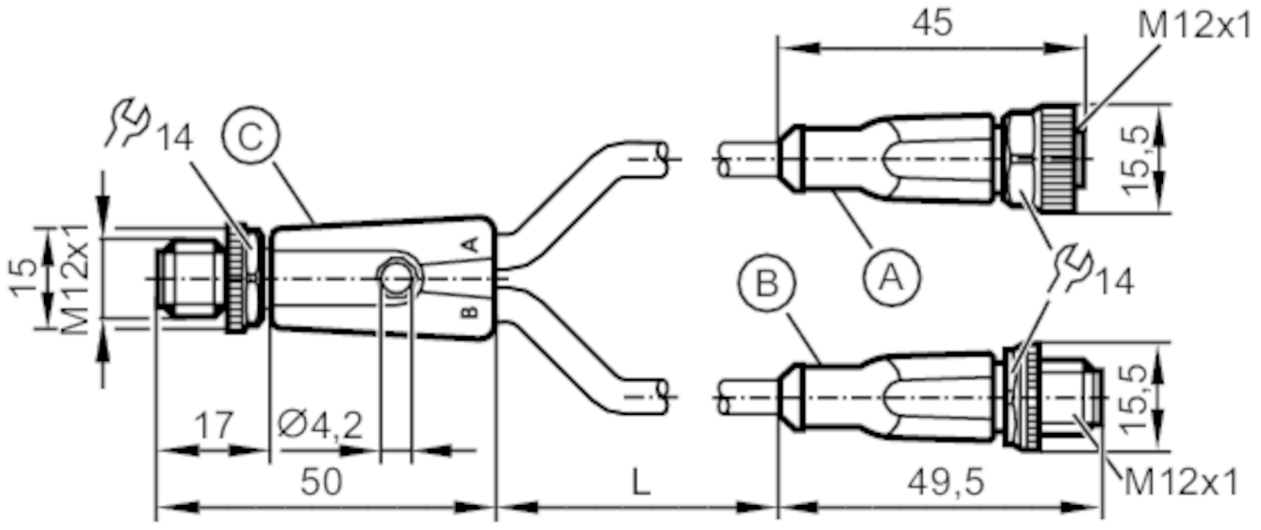

Приложение		
Особенности		без силикона; Без галогена; позолоченные контакты; Пригодность для кабельной цепи
Без силикона		да
Электронные данные		
Рабочее напряжение	[V]	30 DC
Класс защиты		III
Макс. общая токовая нагрузка	[A]	4
Условия эксплуатации		
Температура окружающей среды	[°C]	-25...90
Степень защиты		IP 65; IP 67; IP 68; IP 69K
Механические данные		
Вес	[g]	186,5
Формованный материал корпуса		TPU / TPU
Материал накидной гайки		латунь, никелированн.
Уплотнительный материал		FKM
Пригодность для кабельной цепи		да

EVC801

Y-соединительный кабель

YDSGH050MSS0002H05STGH050MSS

Пригодность для кабельной цепи	Радиус изгиба в случае движения кабеля	мин. 10 x диаметр кабеля
	Скорость перемещения	маким. 3,3 m/s для длины перемещений по горизонтали, равной 5 m, и максим. ускорением - 5 m/s²
	Циклы изгиба	> 5 Mio.
	Деформация кручения	± 180 °/m

Примечания

Рекомендации	Пожалуйста, см. техническое примечание в закладке "Файлы для скачивания"
Упаковочная величина	1 шт.

электрическое подключение - разъем C

Разъем: 1 x M12, прямой; кодировка: A; Литой корпус: TPU, оранжевый; Блокировка: Накидная гайка, латунь, никелированн.; Контакты: позолоченый; Момент затяжки: 0,6...1,5 Nm; Учитывайте максимальное значение эквивалента

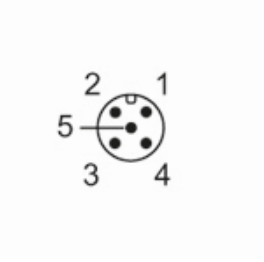

Соединение

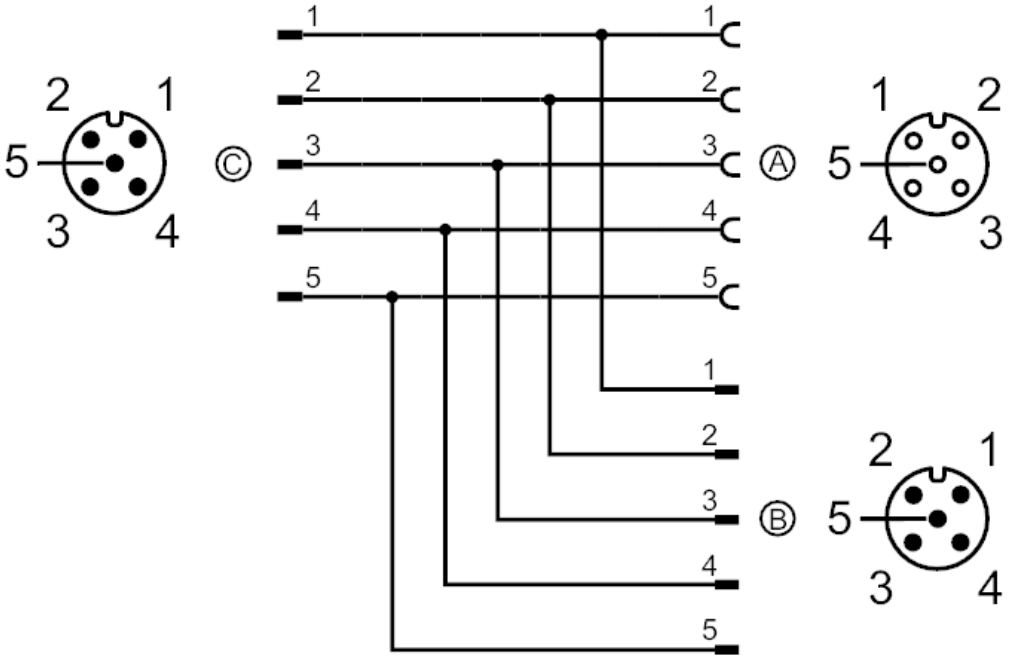

EVC801

Y-соединительный кабель

YDSGH050MSS0002H05STGH050MSS

электрическое подключение - Разъём A

Кабель: 2 m, PUR (полиуретан), Без галогена, черный, Ø 4,6 mm; 5 x 0,34 mm² (42 x Ø 0,1 mm)

Разъем: 1 x M12, прямой; кодировка: A; Литой корпус: TPU, оранжевый; Блокировка: Накидная гайка, латунь, никелированн.; Уплотнение: FKM; Контакты: позолоченый; Момент затяжки: 0,6...1,5 Nm; Учитывайте максимальное значение эквивалента

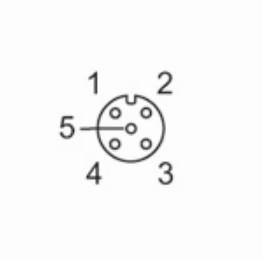

электрическое подключение - разъем B

Кабель: 2 m, PUR (полиуретан), Без галогена, черный, Ø 4,6 mm; 5 x 0,34 mm² (42 x Ø 0,1 mm)

Разъем: 1 x M12, прямой; кодировка: A; Литой корпус: TPU, оранжевый; Блокировка: Накидная гайка, латунь, никелированн.; Контакты: позолоченый; Момент затяжки: 0,6...1,5 Nm; Учитывайте максимальное значение эквивалента

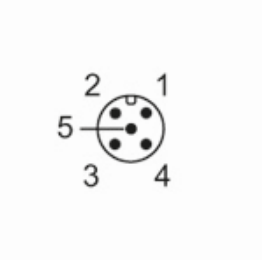

диаграммы и графики

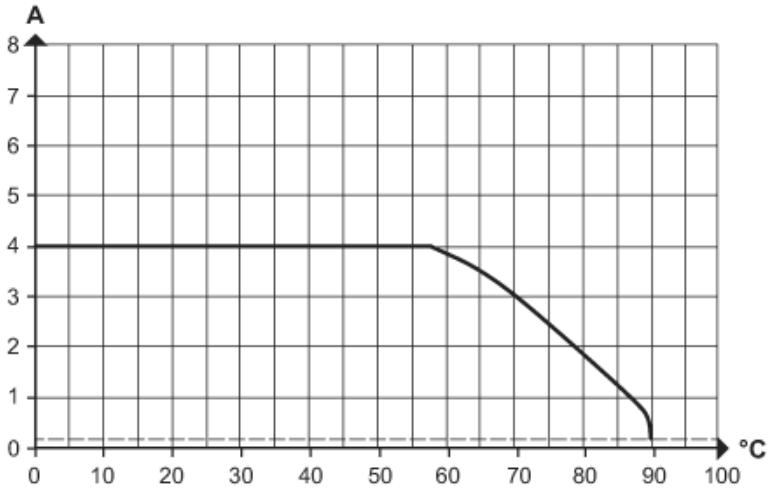

Снижение мощности Imax * 0.8 DIN EN 60512-5-2

X Температура окружающей среды [°C]

Y Ток [A]