EVM062

Y-соединительный кабель

YDOGHXX0VAS00,2HXXSTGH050VAS

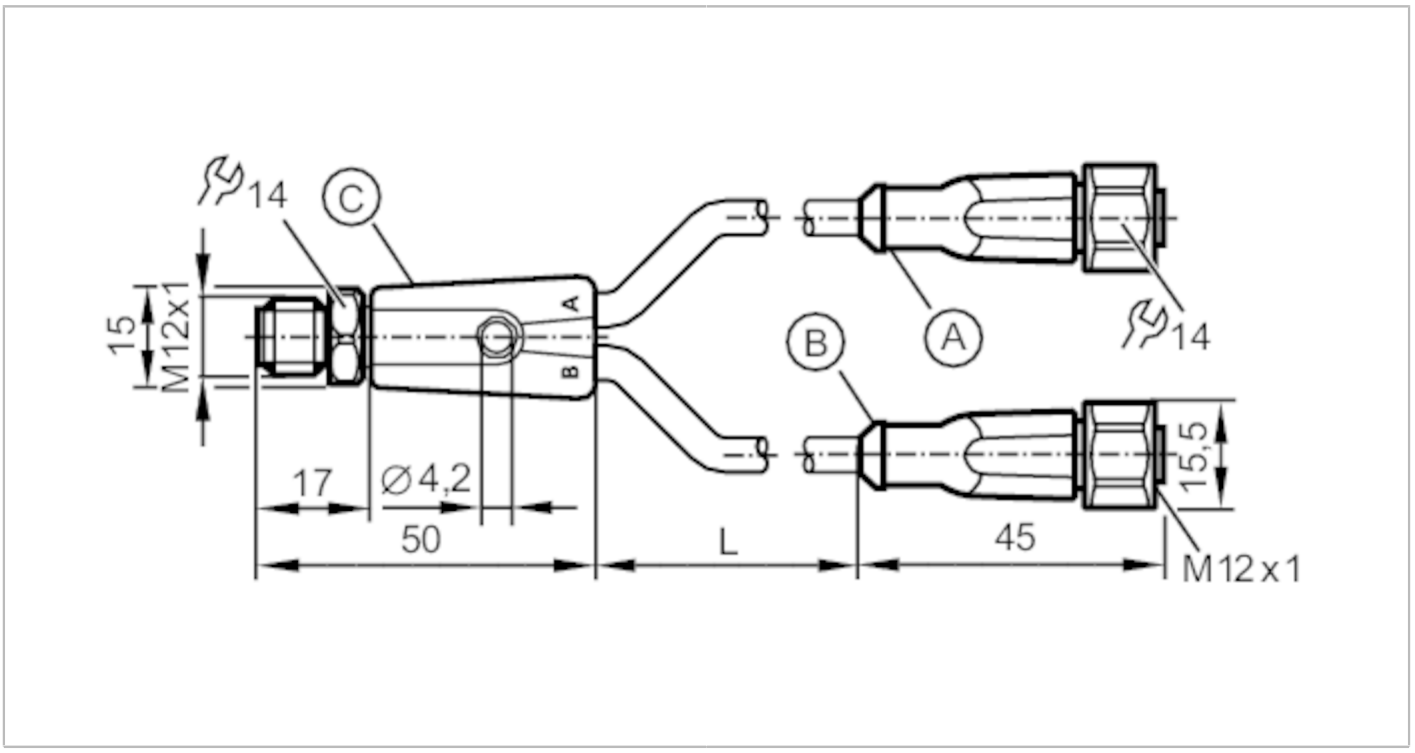

Приложение		
Особенности		без силикона; Без галогена; позолоченные контакты; Пригодность для кабельной цепи
Без силикона		да
Электронные данные		
Рабочее напряжение	[V]	< 60 AC/DC
Класс защиты		II
Макс. общая токовая нагрузка	[A]	4
Условия эксплуатации		
Температура окружающей среды	[°C]	-40...90
Примечание к температуре окружающей среды		cULus: ...75 °C
Температура окружающей среды во время работы	[°C]	-25...90
Примечание к температуре окружающей среды (движение)		cULus: ...75 °C
Температура хранения	[°C]	-25...55
Влажность среды хранения	[%]	10...100
Другие климатические условия для хранения в соответствии с заявленным классом		1K22/ DIN 60721-3-1
Степень защиты		IP 65; IP 67; IP 68; IP 69K

EVM062

Y-соединительный кабель

YDOGHXX0VAS00,2HXXSTGH050VAS

Испытания / одобрения		
Виброустойчивость	EN 60068-2-6 Fc	20 г (10...3000 Hz) / -20 °C / 50 °C
		50 циклов качания частоты; 1 октава в минуту в 3 осях
Ударопрочность	EN 60068-2-27 Ea	100 г 11 мс полусинуса; 6 ударов в каждом направлении по 3 координатным осям / -40 °C / 85 °C
Постоянная ударопрочность	EN 60068-2-29 Eb	40 г 6 мс 4000 ударов в каждом направлении по 3 координатным осям / -20 °C / 50 °C
Быстрые изменения температуры	EN 60068-2-14 Na	TA = -40°C; TB = 85°C; t1 = 30 min; t2 = < 10 s 50 циклов
Тестирование солевым туманом	EN 60068-2-52 Kb	Степень воздействия 5 (4 испытательных цикла)

Механические данные		
Вес [g]	56,9	
Формованный материал корпуса	TPU	
Материал накидной гайки	нерж. сталь (1.4404 / 316L)	
Уплотнительный материал	FKM	
Количество портов распределительной коробки	2	
Пригодность для кабельной цепи	да	
Пригодность для кабельной цепи	Радиус изгиба в случае движения кабеля	мин. 10 x диаметр кабеля
	Скорость перемещения	маким. 3,3 m/s для длины перемещений по горизонтали, равной 5 m, и максим. ускорением - 5 m/s²
	Циклы изгиба	> 5 Mio.
	Деформация кручения	± 180 °/m

Примечания	
Примечания	с держателями этикетки
Упаковочная величина	1 шт.

электрическое подключение - разъем C

Разъем: 1 x M12, прямой; кодировка: A; Литой корпус: TPU, оранжевый; Блокировка: нерж. сталь (1.4404 / 316L); Контакты: позолоченый; Момент затяжки: 0,6...1,5 Nm

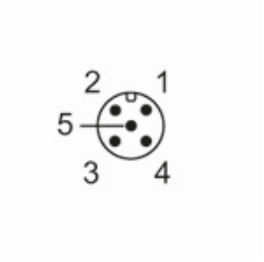

EVM062

Y-соединительный кабель

YDOGHXX0VAS00,2HXXSTGH050VAS

Соединение

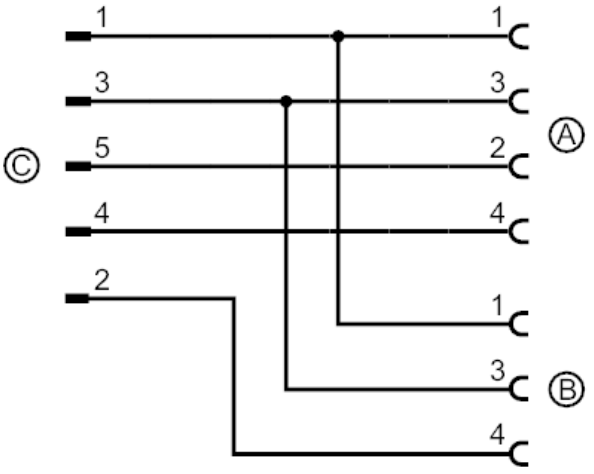

электрическое подключение - Разъём A

Кабель: 0,2 m, PUR (полиуретан), Без галогена, черный, Ø 4,9 mm; 3 x 0,34 mm² (42 x Ø 0,1 mm)

Разъем: 1 x M12, прямой; кодировка: A; Литой корпус: TPU, оранжевый; Блокировка: нерж. сталь (1.4404 / 316L); Уплотнение: FKM; Контакты: позолоченый; Момент затяжки: 0,6...1,5 Nm

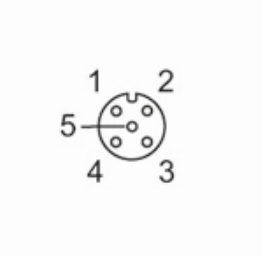

электрическое подключение - Разъём B

Кабель: 0,2 m, PUR (полиуретан), Без галогена, черный, Ø 4,9 mm; 4 x 0,34 mm² (42 x Ø 0,1 mm)
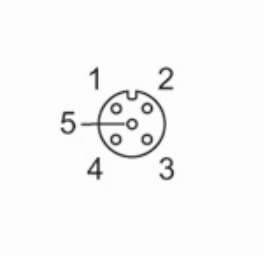
Разъем: 1 x M12, прямой; кодировка: A; Литой корпус: TPU, оранжевый; Блокировка: нерж. сталь (1.4404 / 316L); Уплотнение: FKM; Контакты: позолоченый; Момент затяжки: 0,6...1,5 Nm