EC2016

Нагрузочно-разгрузочный модуль

R360/LOAD-DUMP-MODULE/24VDC

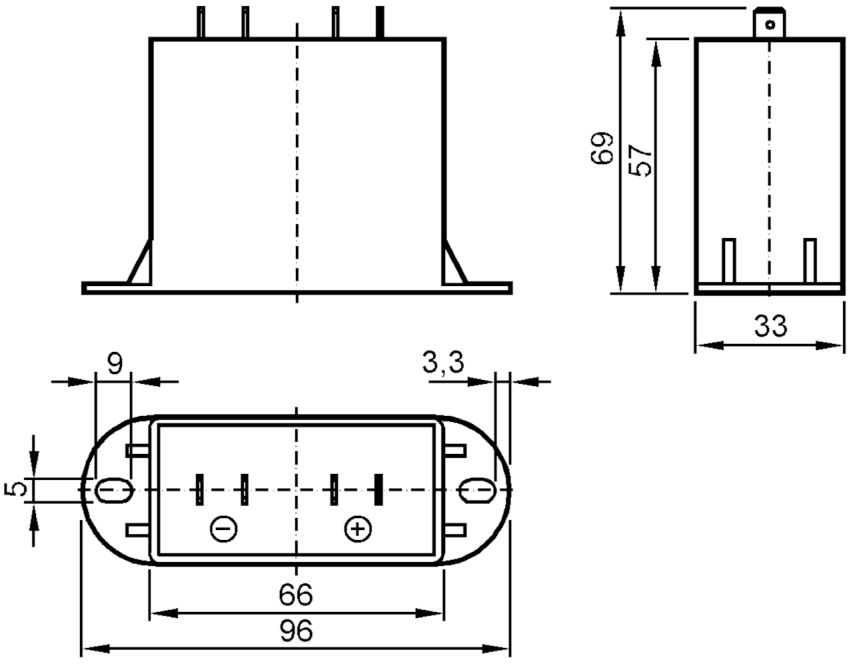

Электронные данные		
Рабочее напряжение	[V]	24 DC
Защита от перенапряжения		да; (пиковый ток ≤ 75 A , Пиковое напряжение ≤ 50 V)
Условия эксплуатации		
Температура окружающей среды	[°C]	-40...85
Температура хранения	[°C]	-40...85
Испытания / одобрения		
ЭМС	ISO 7637-2 импульс 5A	200 V (амплитуда)
		≤ 350 ms (pulse duration)
		2 Ω (internal resistance)
Механические данные		
Вес	[g]	202
Размеры	[mm]	69 x 96 x 33
Примечания		
Примечания		Reverse polarity protection must be ensured indirectly via a corresponding fuse.
Упаковочная величина		1 шт.
электрическое подключение		
Разъем: 4 x соединитель с плоским штырем (6,3 mm)		