E89065

Монтажная трубка

LED-Tower/Pole/100mm

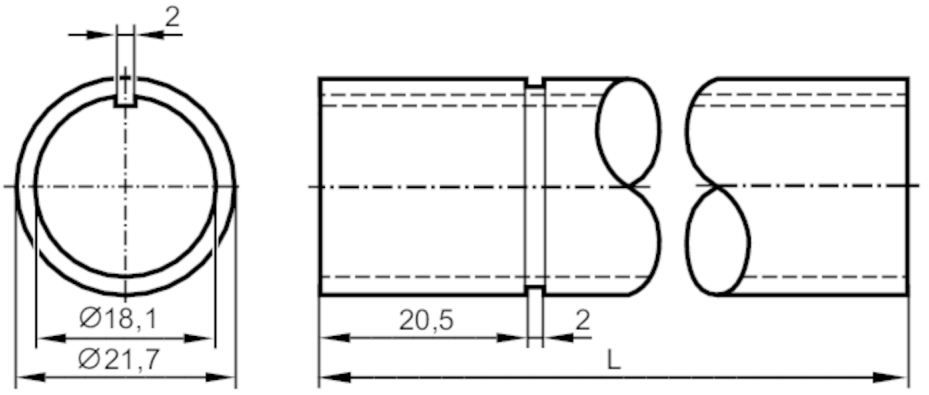

L: 100 mm

Механические данные		
Вес	[g]	32
Размеры	[mm]	Ø 21,7 / L = 100
Материал		монтажная трубка: алюминий черный
Длина L	[mm]	100

Принадлежности	
Принадлежности (необязательные)	монтажное основание:, E89060
	крепление на стену:, E89061
	Монтажный адаптер:, E89063

Примечания	
Упаковочная величина	1 шт.

E89065

Монтажная трубка

LED-Tower/Pole/100mm

диаграммы и графики

базовый монтаж

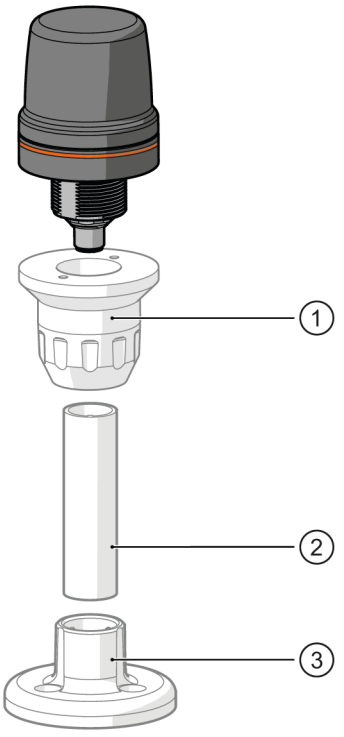

1 E89080 не поставляется

2 E89065, E89066, E89067 не поставляется

3 E89060 не поставляется

E89065

Монтажная трубка

LED-Tower/Pole/100mm

установка на стену

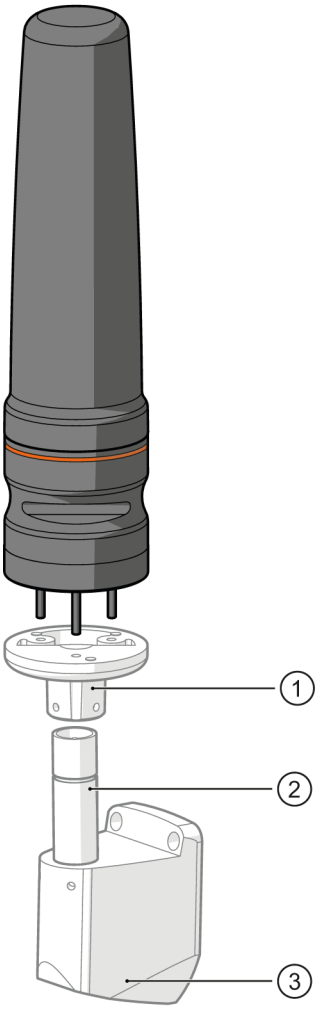

1 E89060 не поставляется

2 E89065, E89066, E89067 не поставляется

3 E89061 не поставляется