E43364

Тройник

T-ADAPT G1/2 G3/4 (ASME)

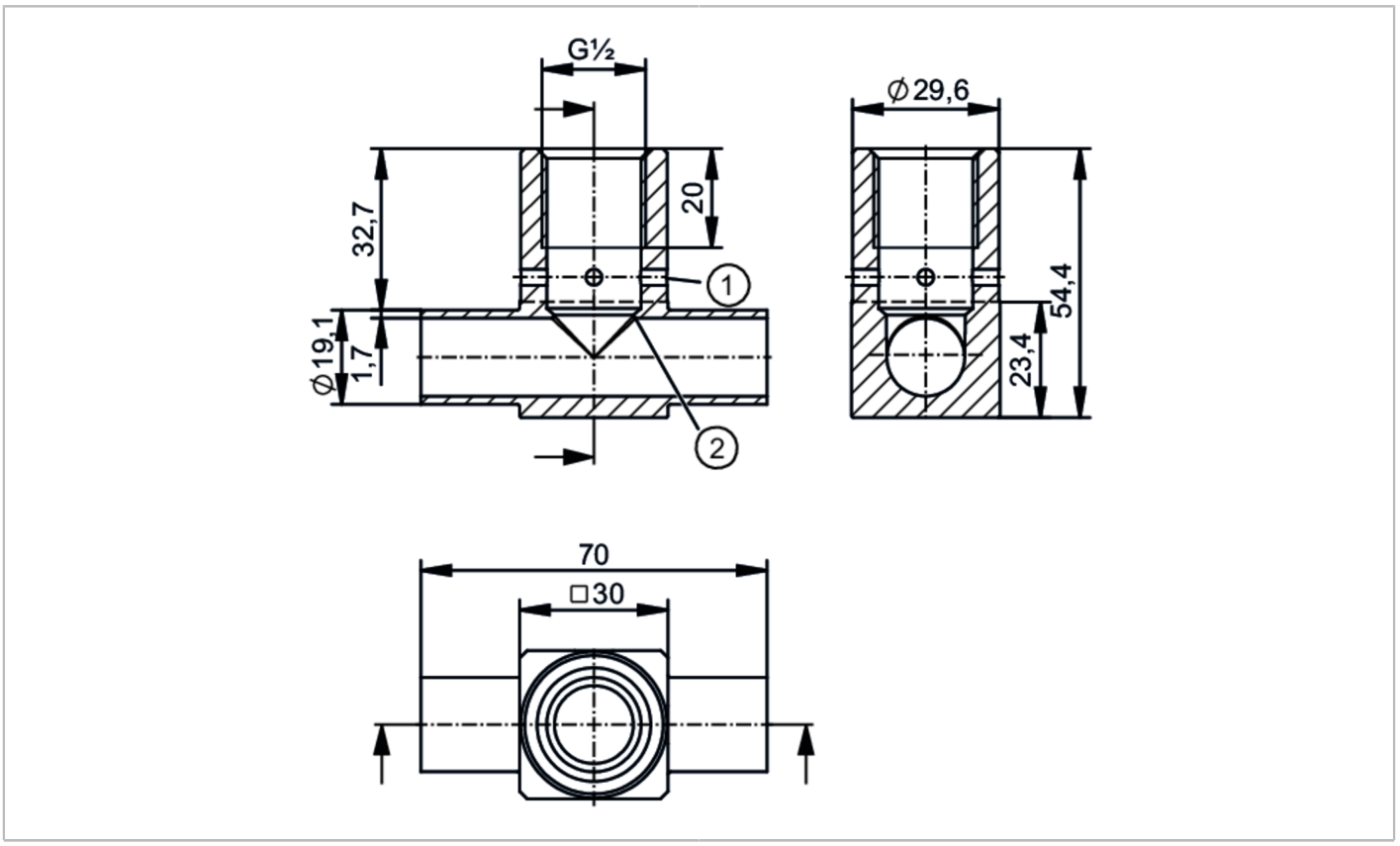

Приложение		
Предел прочности по давлению	25 bar	5 MPa
Примечание к прочности по давлению	applies to the connection sensor/adapter higher pressure ranges on request	

Испытания / одобрения	
Директива по оборудованию под давлением	Возможная классификация в соответствии с PED зависит от применения и должна проводиться пользователем / оператором.
Инструкции по безопасной эксплуатации	Совместимость среды и материала продукта необходимо проверить во всех применениях.

Механические данные		
Вес	[g]	281,7
Материалы корпуса в контакте с изм. средой		Тройник: нерж. сталь (1.4435 / 316L) характеристика поверхности: Ra < 0,8 µm / Rz = 4 µm
Соединение датчика		G 1/2 уплотняющий конус
Подключение к процессу		Тройник 3/4" (19,05 x 1,65); Maße gemäß DIN 11866; Reihe C ASME-BPE

Примечания	
Упаковочная величина	1 шт.