E43362

Тройник

T-ADAPT G1/2 DN10 (DIN)

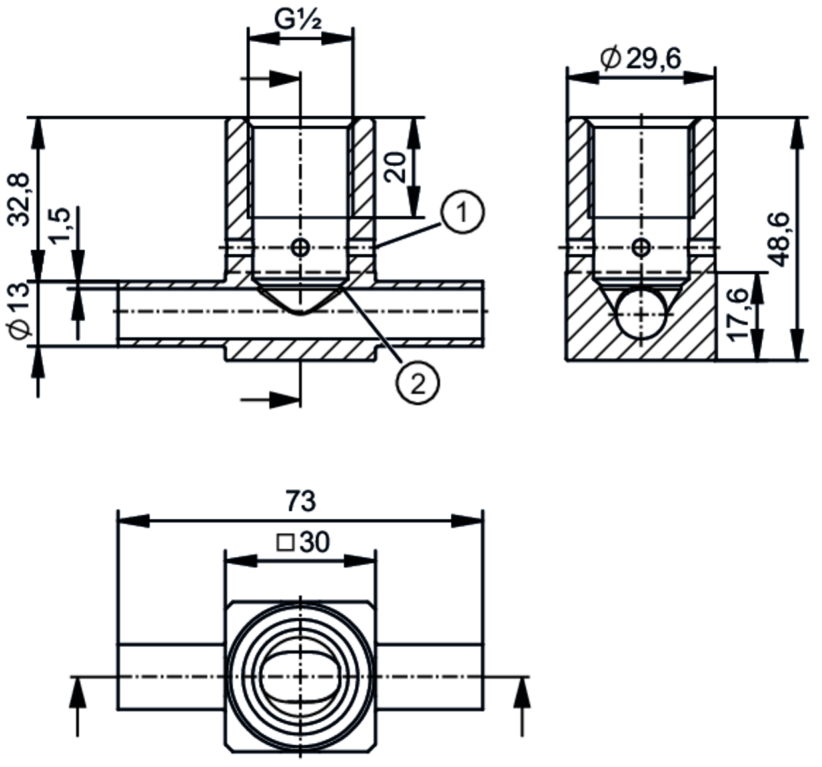

EC 1935/2004 FCM

Приложение		
Предел прочности по давлению	50 bar	5 MPa
Примечание к прочности по давлению	для соединения датчик - адаптер	
Испытания / одобрения		
Директива по оборудованию под давлением	Возможная классификация в соответствии с PED зависит от применения и должна проводиться пользователем / оператором.	
Инструкции по безопасной эксплуатации	Совместимость среды и материала продукта необходимо проверить во всех применениях.	
Механические данные		
Вес [g]	262,7	
Материалы корпуса в контакте с изм. средой	Тройник: нерж. сталь (1.4435 / 316L) характеристика поверхности: Ra < 0,8 µm / Rz = 4 µm	
Соединение датчика	G 1/2 уплотняющий конус	
Подключение к процессу	Тройник DN10 (13 x 1,5); Maße gemäß DIN 11866; Reihe A DIN	
Примечания		
Упаковочная величина	1 шт.	