E43920

Вварной адаптер для датчиков физических величин

WELDING ADAPT G1/2 D85X34/11,5 V4A/3A

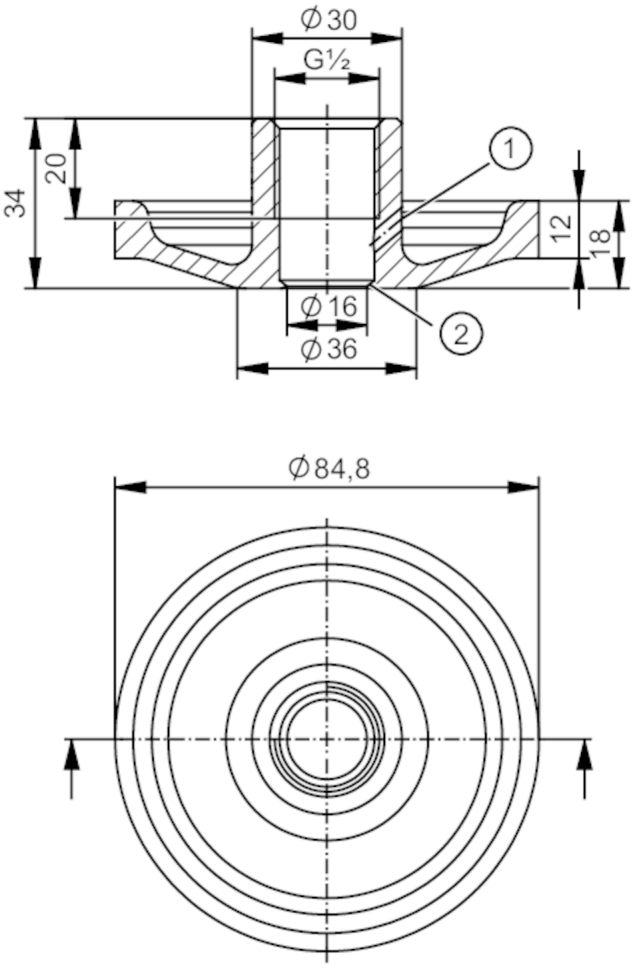

1 Защита от утечки
2 край прокладки

EC 1935/2004 EHEDG Certified FCM

Приложение		
Исполнение	с защитой от утечки	
Установка	for thick wall thicknesses and for unfavourable welding conditions	
Предел прочности по давлению	50 bar	5 MPa
Примечание к прочности по давлению	для соединения датчик - адаптер	

Испытания / одобрения	
Директива по оборудованию под давлением	Возможная классификация в соответствии с PED зависит от применения и должна проводиться пользователем / оператором.
Инструкции по безопасной эксплуатации	Совместимость среды и материала продукта необходимо проверить во всех применениях.

Механические данные		
Вес	[g]	379,29
Материалы корпуса в контакте с изм. средой		вварной адаптер: нерж. сталь (1.4435 / 316L) характеристика поверхности: Ra < 0,4 µm / Rz 4 µm
Соединение датчика		G 1/2 уплотняющий конус

E43920

Вварной адаптер для датчиков физических величин

WELDING ADAPT G1/2 D85X34/11,5 V4A/3A

Подключение к процессу	вварной адаптер Ø 84,8 mm
Характеристика поверхности Ra/Rz частей в контакте со средой	Ra < 0,4 µm / Rz < 4 µm
Примечания	
Упаковочная величина	1 шт.