E40164

Присоединительный фитинг для небольшого расхода

ADAPTBLOCK D27 G1

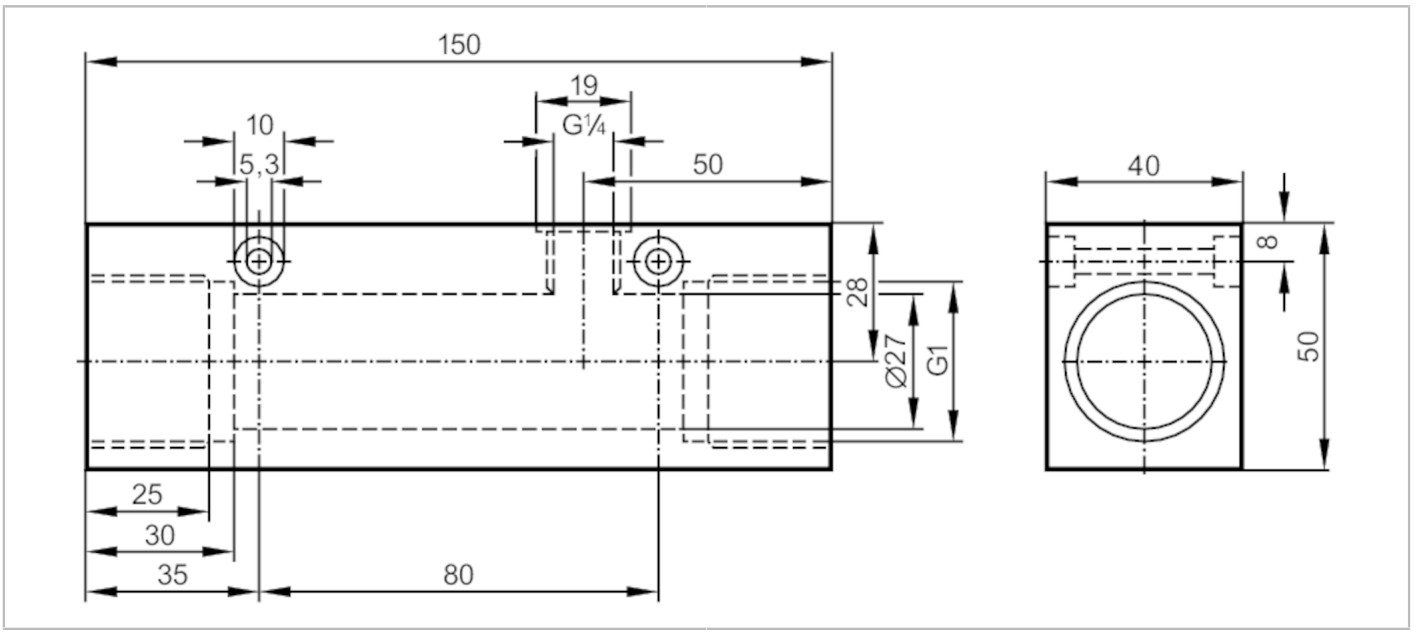

Приложение		
Исполнение	для датчиков скорости потока SID, SF5	
Диапазон скоростей потока [l/min]	2...20; ((SI1xxx); 2...25 (SI5xxx); заводская настройка по воде)	
Применение	для общепромышленного применения	
Среда	Жидкие или газообразные среды	
Предел прочности по давлению	300 bar	30 MPa

Механические данные	
Вес [g]	1512,5
Материал	нерж. сталь (1.4404 / 316L)
Соединение датчика	M18 x 1,5
Подключение к процессу	G 1

Принадлежности	
Комплект поставки	Адаптер: 1 x G1/4 BSPP, E40099
	уплотнения: 1, U-seal

Примечания	
Примечания	Can only be used in combination with the flow sensor’s relative operating mode.
Упаковочная величина	1 шт.