E33712

Присоединительный адаптер гигиеническое исполнение

ADAPT IFM-DIN11851 DN40/1.5"

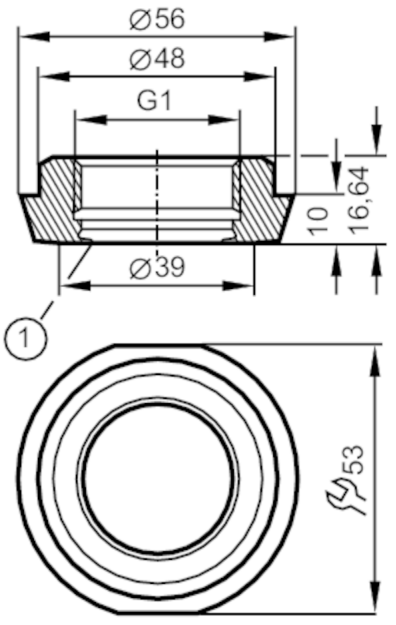

1 край прокладки

EC 1935/2004 FCM

Приложение		
Предел прочности по давлению	40 bar	4 MPa
Испытания / одобрения		
Директива по оборудованию под давлением	Возможная классификация в соответствии с PED зависит от применения и должна проводиться пользователем / оператором.	
Инструкции по безопасной эксплуатации	Совместимость среды и материала продукта необходимо проверить во всех применениях.	
Механические данные		
Вес [g]	199	
Материалы корпуса в контакте с изм. средой	нерж. сталь (1.4435 / 316L) характеристика поверхности: Ra < 0,4 µm / Rz = 4 µm	
Соединение датчика	G 1 внутренняя резьба Aseptoflex Vario	
Подключение к процессу	Фитинг для труб DN40 (1,5") Ø 56 mm DIN 11851	
Уплотнение	металл-металл	
Класс гигиенического оборудования согласно DIN EN 11866	H4	
Примечания		
Упаковочная величина	1 шт.	