DV2300

3-сегментная сигнальная лампа

LED-Tower-3/IOL/Bracket

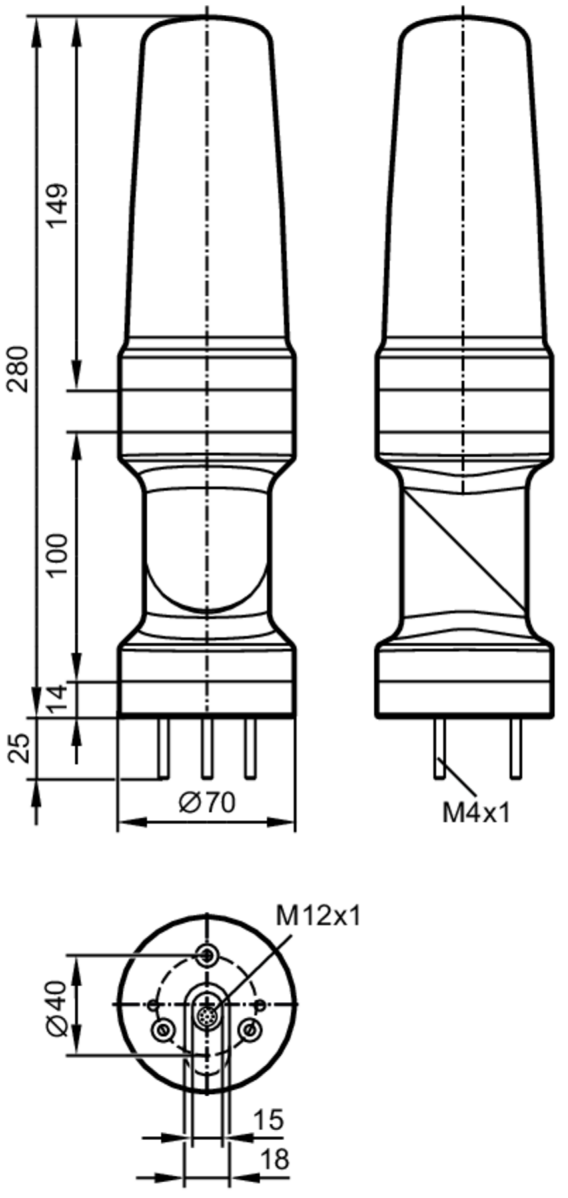

IO-Link

Приложение		
Применение		сигнализация загрязнения или разъюстировки
Электронные данные		
Рабочее напряжение	[V]	18...30 DC; (по SELV/PELV)
Номинальное напряжение DC	[V]	24
Потребление тока	[mA]	< 200
Входы		
Входной ток High	[mA]	6

DV2300

3-сегментная сигнальная лампа

LED-Tower-3/IOL/Bracket

Интерфейсы			
Коммуникационный интерфейс		IO-Link	
Способ передачи		COM2 (38,4 kBaud)	
IO-Link проверка		1.1	
Стандарт SDCI		IEC 61131-9	
SIO режим		да	
Нужный тип порта		A	
Миним.время рабочего цикла	[ms]	8	
Поддерживаемые DeviceID		**Режим работы**	**ID прибора**
		default	1467
Условия эксплуатации			
Температура окружающей среды	[°C]	-25...50	
Температура хранения	[°C]	-40...75	
Макс. допустимая относительная влажность воздуха	[%]	90	
Давление воздуха	[kPa]	< 106	
Макс. высота над уровнем моря	[m]	2000	
Степень защиты		IP 65	
Испытания / одобрения			
MTTF	[годы]	492	
Сертификат UL		напряжение питания	Class 2
Механические данные			
Вес	[g]	465,7	
Способ монтажа		Монтажное основание	
Размеры	[mm]	Ø 70 / L = 280	
Материал		корпус: ABS; Оптика: PC	
Дисплеи / Элементы управления			
Дисплей		светодиодный сегмент	3 x 4 светодиод
Принадлежности			
Принадлежности (необязательные)		монтажное основание, E89060	
		крепление на стену, E89061	
		Монтажный адаптер, E89063	
		кронштейн с боковым выводом кабеля, E89064	
		монтажная трубка, E89065	
		монтажная трубка, E89066	
		монтажная трубка, E89067	
Примечания			
Примечания		Дополнительную информацию, пожалуйста, смотрите в инструкции по эксплуатации.	
Упаковочная величина		1 шт.	

DV2300

3-сегментная сигнальная лампа

LED-Tower-3/IOL/Bracket

электрическое подключение - разъем

Разъем: M12; кодировка: A

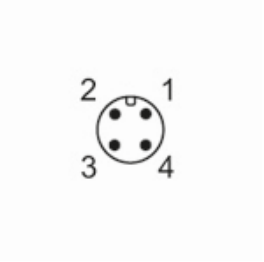

1	L+
2	не используется
3	L-
4	IO-Link (C/Q)

диаграммы и графики

Установка

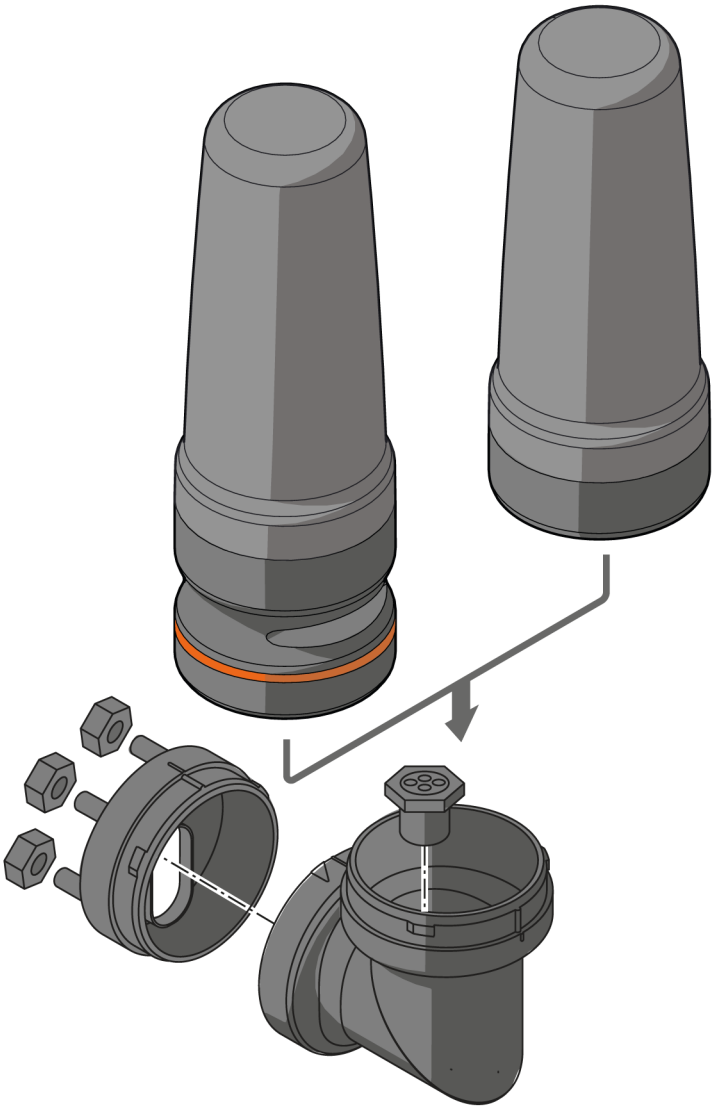

DV2300

3-сегментная сигнальная лампа

LED-Tower-3/IOL/Bracket

Установка

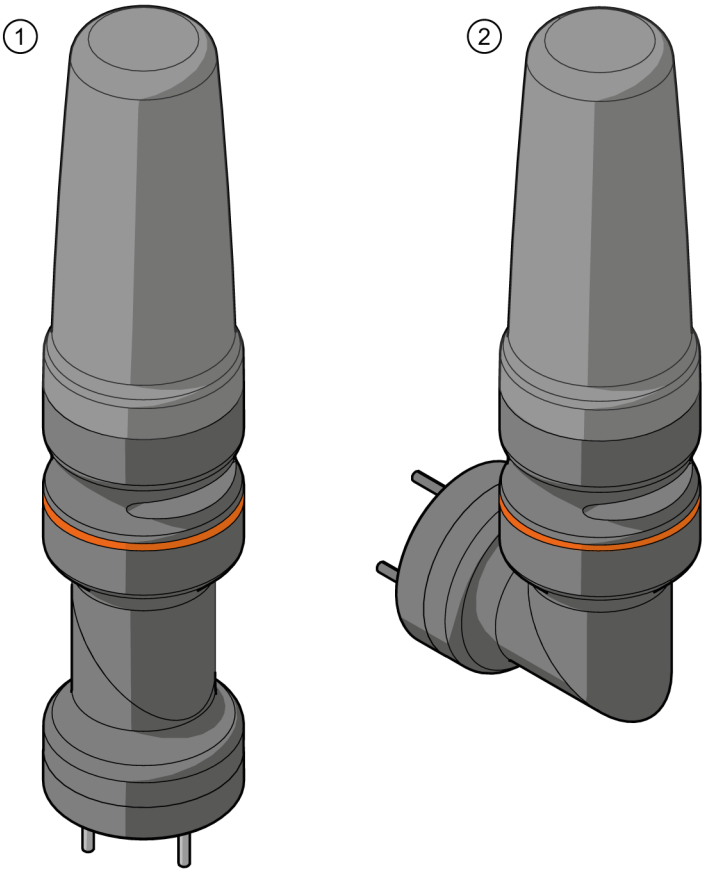

1 mounting on a horizontal surface

2 mounting on a vertical surface

DV2300

3-сегментная сигнальная лампа

LED-Tower-3/IOL/Bracket

базовый монтаж

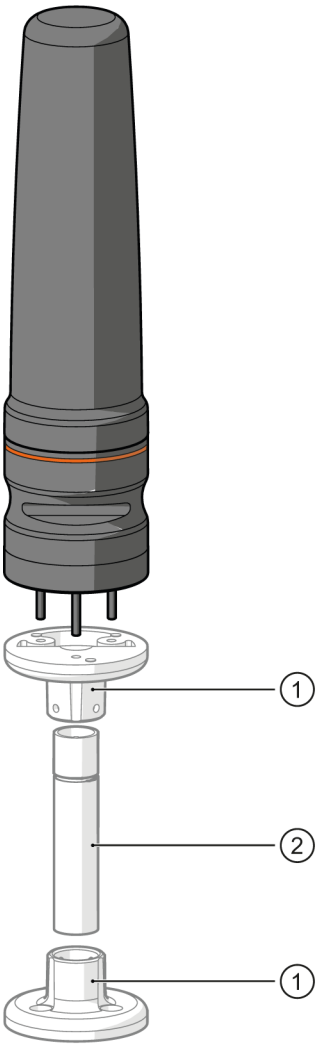

1 E89060 не поставляется

2 E89065, E89066, E89067 не поставляется

DV2300

3-сегментная сигнальная лампа

LED-Tower-3/IOL/Bracket

установка на стену

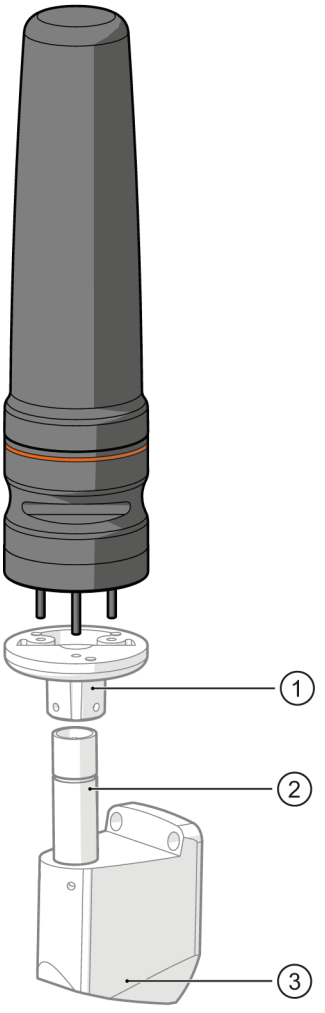

1 E89060 не поставляется

2 E89065, E89066, E89067 не поставляется

3 E89061 не поставляется