# DV1204

## Светодиодная лента RGBW

LED-Stripe-RGBW-transp-1000mm-fb

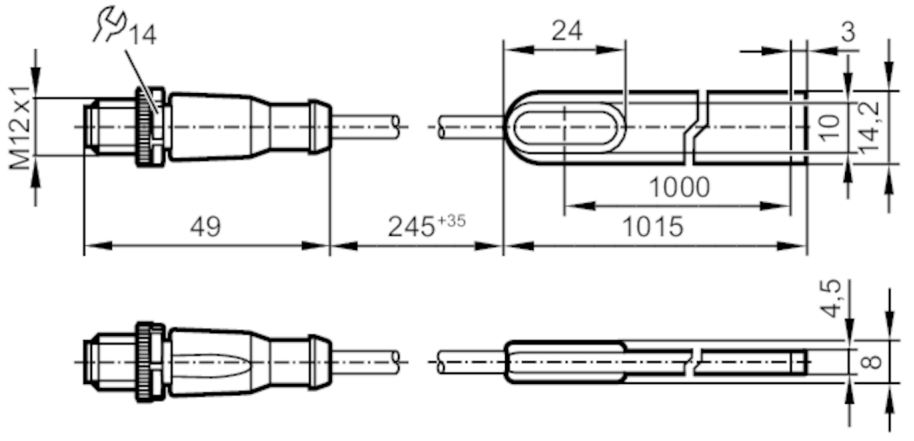


| | | |
|---|---|---|
| **Приложение** | | |
| Особенности | | без силикона; позолоченные контакты; Пригодность для кабельной цепи |
| Применение | | сигнализация загрязнения или разъюстировки;<br>гигиенические и влажные среды в пищевой промышленности |
| Без силикона | | да |
| **Электронные данные** | | |
| Рабочее напряжение | [V] | 21,6...26,4 DC |
| Номинальное напряжение DC | [V] | 24; (по SELV/PELV) |
| Потребление тока | [mA] | 1440 |
| Макс. потребление тока | [mA] | 1440;  (красный: 320; зелёный: 320; синий: 320; белый: 480) |
| Цветовая температура | [K] | 7500 |
| Световой поток | [lm] | красный: 184,96; зелёный: 572; синий: 116; белый: 768,32 |
| Примечание по световому потоку | [lm] | Показатели светового потока относятся к одному метру светодиодной ленты |
| Станд. срок службы | [h] | 38000 |
| **Входы** | | |
| Входная цепь цифровых входов | | 24 V PNP |
| **Условия эксплуатации** | | |
| Температура окружающей среды | [°C] | -20...45 |
| Макс. допустимая относительная влажность воздуха | [%] | 90 |
| Макс. высота над уровнем моря | [m] | 4000 |
| Степень защиты | | IP 68 |
| Степень загрязнения | | 2 |
| **Испытания / одобрения** | | |
| Разрешение | | EN 62471; IEC 62031 |

# DV1204

## Светодиодная лента RGBW

LED-Stripe-RGBW-transp-1000mm-fb

| Механические данные | | | |
|---|---|---|---|
| Вес | [g] | 123 | |
| Размеры | [mm] | 1015 x 14,2 x 4,5 | |
| Материал | | корпус: TPU | |
| Формованный материал корпуса | | PVC (поливинилхлорид) | |
| Материал накидной гайки | | нерж. сталь (1.4404 / 316L) | |
| Уплотнительный материал | | EPDM | |
| Пригодность для кабельной цепи | | да | |
| Пригодность для кабельной цепи | | Радиус изгиба в случае движения кабеля | мин. 10 x диаметр кабеля |
| | | Скорость перемещения | маким. 3,3 m/s для длины перемещений по горизонтали, равной 5 m, и максим. ускорением - 5 m/s² |
| | | Циклы изгиба | > 1 Mio. |
| | | Деформация кручения | ± 180 °/m |

| Дисплеи / Элементы управления | | |
|---|---|---|
| Дисплей | сигнализация загрязнения или разъюстировки | светодиод, цветной RGB |
| | mounting light | светодиод, белый |

| Примечания | |
|---|---|
| Упаковочная величина | 1 шт. |

**электрическое подключение**

Кабель: 0,3 m, PVC (поливинилхлорид), оранжевый, Ø 4,9 mm; 4 x 0,34 mm² (42 x Ø 0,1 mm )

Разъем: M12, угловой; кодировка: A; Литой корпус: PVC (поливинилхлорид), оранжевый; Блокировка: нерж. сталь (1.4404 / 316L); Уплотнение: EPDM; Контакты: позолоченый; Момент затяжки: 0,6...1,5 Nm

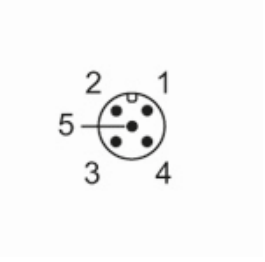


| | |
|---|---|
| 1 | + красный |
| 2 | + зелёный |
| 3 | GND |
| 4 | + белый |
| 5 | + синий |

# DV1204

## Светодиодная лента RGBW

LED-Stripe-RGBW-transp-1000mm-fb

## диаграммы и графики
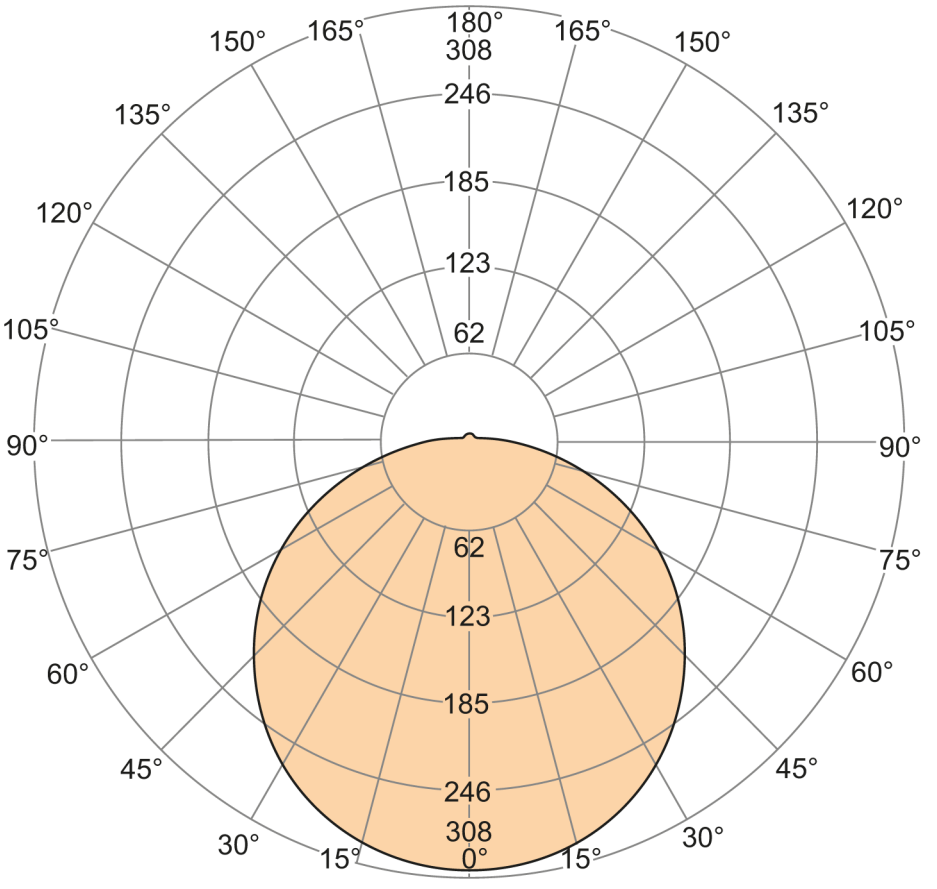
light intensity distribution curve