DV1201

Светодиодная лента RGBW

LED-Stripe-RGBW-transp-250mm-fb

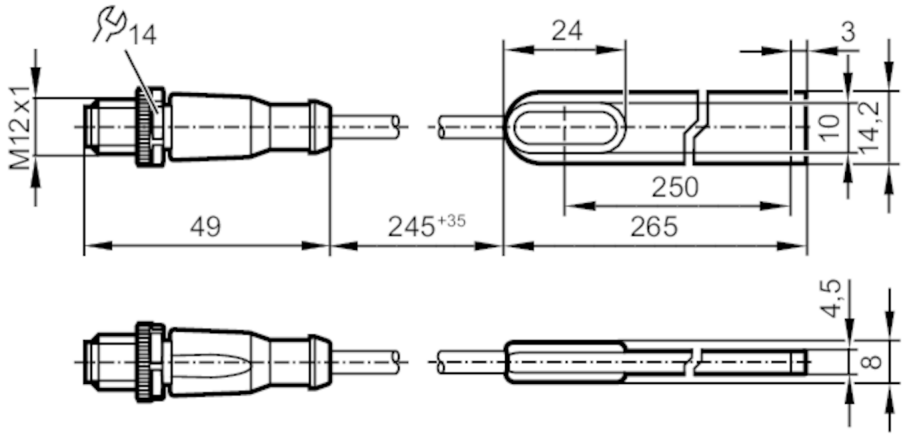

Приложение		
Особенности		без силикона; позолоченные контакты; Пригодность для кабельной цепи
Применение		сигнализация загрязнения или разъюстировки; гигиенические и влажные среды в пищевой промышленности
Без силикона		да
Электронные данные		
Рабочее напряжение	[V]	21,6...26,4 DC
Номинальное напряжение DC	[V]	24; (по SELV/PELV)
Потребление тока	[mA]	360
Макс. потребление тока	[mA]	360; (красный: 80; зелёный: 80; синий: 80; белый: 120)
Цветовая температура	[K]	7500
Световой поток	[lm]	красный: 184,96; зелёный: 572; синий: 116; белый: 768,32
Примечание по световому потоку	[lm]	Показатели светового потока относятся к одному метру светодиодной ленты
Станд. срок службы	[h]	38000
Входы		
Входная цепь цифровых входов		24 V PNP
Условия эксплуатации		
Температура окружающей среды	[°C]	-20...45
Макс. допустимая относительная влажность воздуха	[%]	90
Макс. высота над уровнем моря	[m]	4000
Степень защиты		IP 68
Степень загрязнения		2
Испытания / одобрения		
Разрешение		EN 62471; IEC 62031

DV1201

Светодиодная лента RGBW

LED-Stripe-RGBW-transp-250mm-fb

Механические данные			
Вес	[g]	61	
Размеры	[mm]	265 x 14,2 x 4,5	
Материал		корпус: TPU	
Формованный материал корпуса		PVC (поливинилхлорид)	
Материал накидной гайки		нерж. сталь (1.4404 / 316L)	
Уплотнительный материал		EPDM	
Пригодность для кабельной цепи		да	
Пригодность для кабельной цепи		Радиус изгиба в случае движения кабеля	мин. 10 x диаметр кабеля
		Скорость перемещения	маким. 3,3 m/s для длины перемещений по горизонтали, равной 5 m, и максим. ускорением - 5 m/s²
		Циклы изгиба	> 1 Mio.
		Деформация кручения	± 180 °/m
Дисплеи / Элементы управления			
Дисплей		сигнализация загрязнения или разъюстировки	светодиод, цветной RGB
		mounting light	светодиод, белый
Примечания			
Упаковочная величина		1 шт.	

электрическое подключение

Кабель: 0,3 m, PVC (поливинилхлорид), оранжевый, Ø 4,9 mm; 4 x 0,34 mm² (42 x Ø 0,1 mm)

Разъем: M12, угловой; кодировка: A; Литой корпус: PVC (поливинилхлорид), оранжевый; Блокировка: нерж. сталь (1.4404 / 316L); Уплотнение: EPDM; Контакты: позолоченый; Момент затяжки: 0,6...1,5 Nm

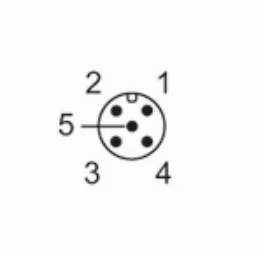

1	+ красный
2	+ зелёный
3	GND
4	+ белый
5	+ синий

DV1201

Светодиодная лента RGBW

LED-Stripe-RGBW-transp-250mm-fb

диаграммы и графики
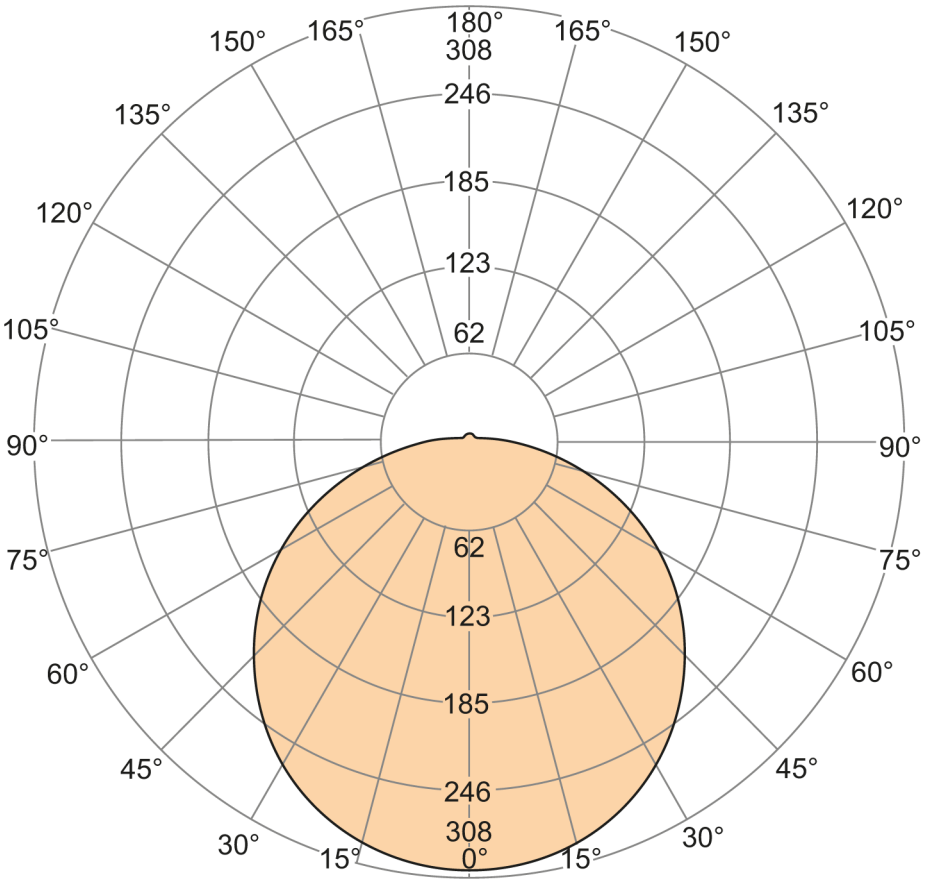
light intensity distribution curve