DTE901

Компактное RFID устройство

DTRUHFA HLRWPNUS04

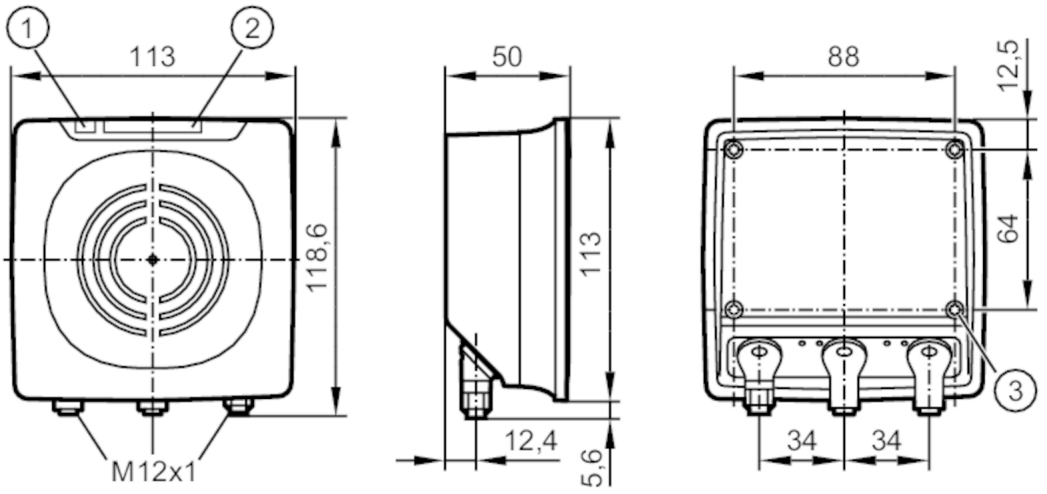

1 светодиод Рабочее состояние
2 светодиодная индикация полевая шина
3 Монтажная резьба M4 макс. глубина погружения 15mm

Приложение		
Радио сертификат для		США; Канада; Мексика
Электронные данные		
Рабочее напряжение	[V]	19,2...28,8 DC
Потребление тока	[mA]	500
Мощность	[W]	8,6
Класс защиты		III
Рабочая частота	[MHz]	902...928
Стандарт RFID		EPC Class1 GEN2/ISO 18000-63
Мощность передачи EIRP	[mW]	200; (максимальный: 250 mW)
Входы/выходы		
Количество входов и выходов		Количество цифровых выходов: 2
Выходы		
Общее количество выходов		2
Электрическое исполнение		push-pull
Количество цифровых выходов		2
Макс. падение напряжения коммутационного выхода DC	[V]	2
Макс. допустимая токовая нагрузка на каждый выход	[mA]	100; (max.)
Защита от короткого замыкания		да
Защита от перегрузок по току		да
Интерфейсы		
Коммуникационный интерфейс		Ethernet

DTE901

Компактное RFID устройство

DTRUHFA HLRWPNUS04

Ethernet - PROFINET		
Протокол	PROFINET	
Тип использования	Передача данных	
Ethernet - TCP/IP		
Протокол	TCP/IP	
Заводские настройки	IP-адресс: 192.168.0.79	
	маска подсети: 255.255.255.0	
	IP - адрес шлюза: 192.168.0.100	
Тип использования	параметрирование; Передача данных	
Условия эксплуатации		
Температура окружающей среды [°C]	-20...55	
Примечание к температуре окружающей среды	with mounting plate and cooling element: -20...60 °C	
Температура хранения [°C]	-25...80	
Степень защиты	IP 67	
Испытания / одобрения		
Ударопрочность	IEC 60028-2-27	40 г (6 ms) / удар
		50 г (11 ms) / одинарный шок
Вибропрочность	EN 60068-2-6	2 г (10...150 Hz)
Механические данные		
Вес [g]	691,3	
Размеры [mm]	113 x 118,6 x 50	
Материал	нижняя часть: алюминий; Верхняя часть: PBT / PC; разъем: нерж.сталь	
Дисплеи / Элементы управления		
Дисплей	напряжение питания	1 x светодиод, зелёный
	светодиодная индикация	4 x светодиод, жёлтый сила сигнала RFID-транспондер
	состояние	2 x светодиод, зеленый/красный полевая шина
	состояние	2 x светодиод, зелёный/жёлтый Ethernet
Примечания		
Упаковочная величина	1 шт.	

электрическое подключение - Ethernet

Разъем: 2 x M12; кодировка: D

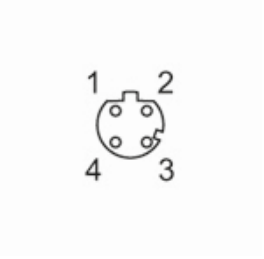

DTE901

Компактное RFID устройство

DTRUHFA HLRWPNUS04

ETH1 / ETH2	
1	TD+
2	RD+
3	TD-
4	RD-

электрическое подключение - напряжение питания

Разъем: 1 x M12; кодировка: A

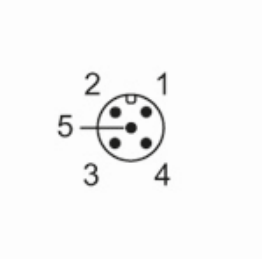

PWR	
1	L+
2	дискретный вход/выход 2
3	L-
4	дискретный вход/выход 1
5	не используется